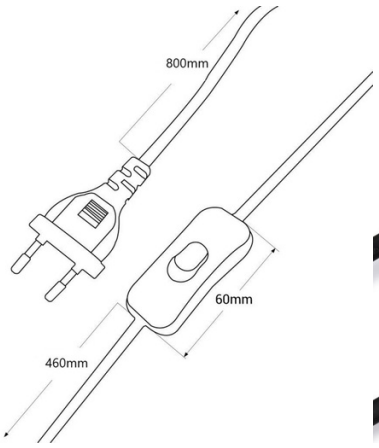

Tischlampe mit Glaskugel „SAN“

Die "San" Tischlampe zeichnet sich durch ein modernes Design mit einer opalisierenden Glaskugel und einer eleganten, geschwungenen Struktur aus goldenem Aluminium aus. Das warme und sanfte Licht schafft eine gemütliche Atmosphäre. Perfekt als Schreibtischlampe, für Beistelltische oder als Nachttischlampe. **Akzeptiert E27 G45 Glühlampen - NICHT enthalten**

Produktdaten

Gehäusefarbe	Cromo (benutzen), Dorado (benutzen)
Verbindung	Stecker
Hülse	E27 G45
Zertifikate	CE, ROHS
Abmessungen (mm) Lxlxh	300 x 200
Stil	Design
Frequenz (Hz)	50 - 60
Garantie	10 Jahre
IP	IP20
Material	Aluminium
Materialdiffusor	Kristall
Maximale Leistung (W)	40
Nennspannung (V)	220 - 240 V AC
Außengebrauch	Nein
Empfohlene Verwendung	Schlafzimmer, Hotels, Salon

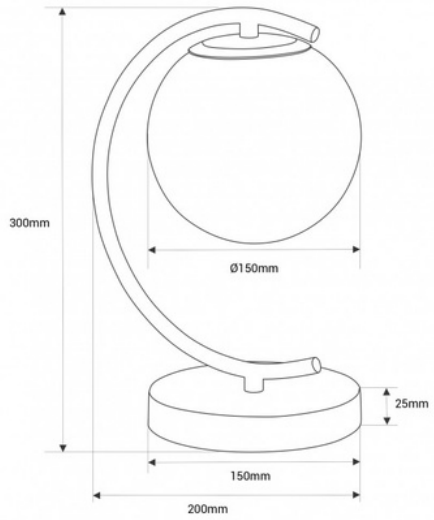

Produktvarianten

Artikelnummer	Eigenschaften	
LD1015-CR	Gehäusefarbe: Cromo (benutzen)	
LD1015-D	Gehäusefarbe: Dorado (benutzen)	