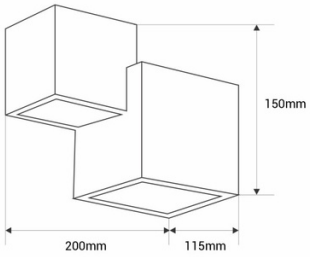

Wandleuchte "Cube" - Gips - 2 x G9

Ref. B282

"Cube" Gips-Wandlampe mit einem würfelförmigen und modernen Design. Sie fügt sich perfekt in jede Umgebung ein, da sie in der gewünschten Farbe gestrichen werden kann. Gestalten Sie Ihre Innenräume mit Stuckleuchten, elegantem und modernem Design für ambientale und dekorative Beleuchtung. *Benötigt 2 G9-Lampen - Nicht enthalten*

Produktdaten

Hülse	G9
Zertifikate	CE, ROHS
Verbindung	Lichtpunkt
Abmessungen (mm) Lxlxh	200 x 150 x 115
Stil	Minimalistisch
Garantie	10 Jahre
IP	IP20
Montage	Fläche
Orientierbar	Nein
Maximale Leistung (W)	25
Nennspannung (V)	220 - 240 V AC
Außengebrauch	Nein

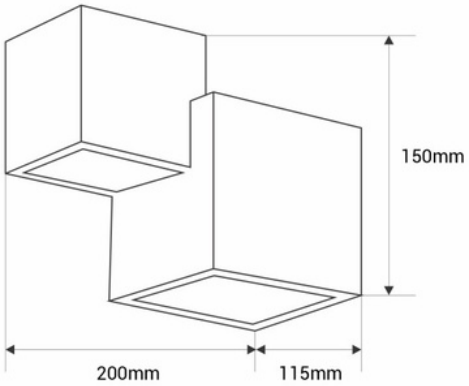

Produktvarianten

Artikelnummer	Eigenschaften	
B282		