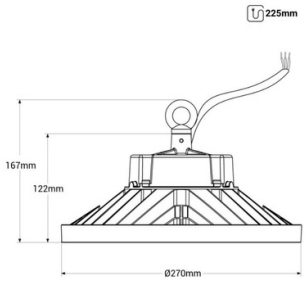

Campânula LED industrial 150W - PHILIPS Lumileds - Driver LIFUD - 5000K - IP65 - 7 anos de garantia

Ref. B8150-150-5K

Campânula industrial UFO LED de alta eficiência e potência ajustável: 90W / 120W / 150W. Seu design compacto e leve permite uma instalação fácil e rápida. Inclui driver Lifud e chips de LED PHILIPS Lumileds com eficiência máxima: 150 lm/W, proporcionando iluminação potente em tom branco frio (5000K). **Garantia de 5 Anos**

Dados do produto

Ângulo de abertura (°)	90°
Certificados	CE, ROHS
Classe de eficiência energética	C
CRI	70-80
Dimensões (mm) Lxlxh	Ø270 x 122
Dimerizável	Não
Motorista	Interno, Lifud
Eficiência (Lm/w)	150
Fator de potência (cosφ)	0,9
Garantia	5 anos
IK	09
IP	IP65
Kelvin (K)	5000
lúmens (Lm)	90W/BAIXO (14234lm) - 120W/MÉDIO (18680lm) - 150W/ALTO (23138lm)
Material	Metal
Material difusor	Policarbonato
Montagem	Suspensão
Orientável	Não
Potência (W)	150, 120, 90
Sensor	Não
Tensão Nominal (V)	120-277 V CA
Tonalidade	Branco frio
Uso Exterior	Sim
Uso Recomendado	Comércio, Indústria, Naves Industriais, Armazenes

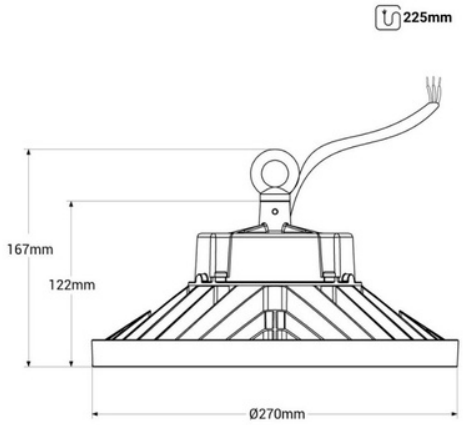

Vida útil (h)	50000

Variantes do produto

Referência	***Atributos***
B8150-150-5K	