Display publicitario - Digital Kiosk 32" - Pantalla Táctil - Interior - 16GB - Base "K"

Digital Kiosk de 32 pulgadas, diseñado para maximizar tus ventas. Su pantalla táctil capacitiva de 10 puntos y Full HD detecta múltiples toques simultáneamente, proporcionando una experiencia de usuario más interactiva y agilizando los procesos en tu tienda. Desde destacar tus servicios y productos hasta mostrar ofertas exclusivas, este display es la plataforma perfecta para cautivar a tus clientes. Equipado con Windows 11 Pro, procesador Intel Core i7 11ª Gen a 2,8GHz y amplias opciones de conectividad. Disponible en blanco o negro. ¡Potencia tus ventas con este poderoso display publicitario! Producto sujeto a condiciones de envío especiales en península y Baleares: 100€ +IVA gastos de envío - No admite descuentos adicionales ni cupones

Datos del producto

Color de carcasa	Blanco, Negro
Almacenamiento	SSD 128Gb
Altavoces	2 X 5W
Certificados	CE, ROHS
Conectividad	Wifi, RJ45 (Ethernet), USB, HDMI 2.0 Output, VGA
Dimensiones (mm) Lxlxh	Base: 770 x 370 x 440/ Pantalla: 760 x 450 x 30
Garantía	Según garantía legal: 3 años
Imágenes	GIF, JPG, JPEG, PNG
IP	IP20
Luminosidad	300 cd/m²
Material	Metal
Peso Neto (kg)	Pantalla: 15kG + Base: 5Kg
Pulgadas	32"
RAM	16GB
Ratio de contraste	5000:1
Renting	Si
Resolución	1920 x 1080
Sistema operativo	Windows 11 Pro
Táctil	Sí
Tensión Nominal (V)	220 - 240 V AC
Tiempo de respuesta	6ms
Tipo de Display	LCD

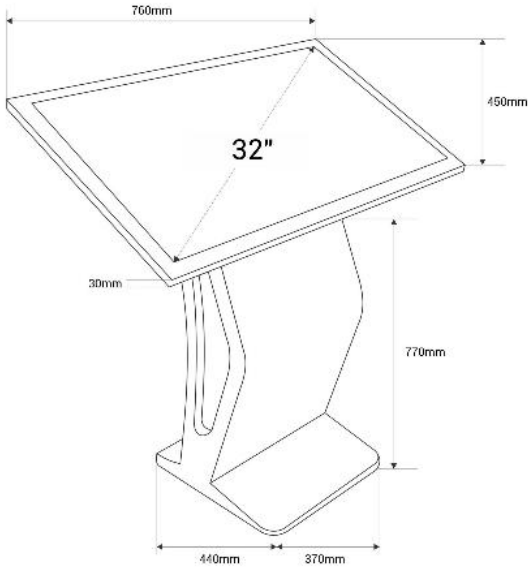

Uso Exterior	No
Vida útil (h)	30000
Video	MP4, AVI, MOV, MPEG4
CPU	Intel CORE i7 11 Gen 2,8GHz

Variantes de producto

Referencia	*Atributos*	
DDT32-i7-16+128-B-K	Color de carcasa: Blanco	
DDT32-i7-16+128-N-K	Color de carcasa: Negro	