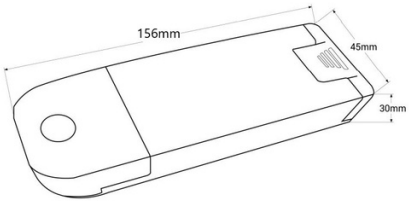

# Driver dimmable par TRIAC 25-42V DC - 900mA - 37W

## Ref. PE299B4290

Driver LED à courant constant avec régulation de variation TRIAC, spécialement conçu pour les luminaires LED. Il accepte une tension d'entrée de 200-250V AC. Il est équipé d'un filtre EMC pour une régulation sans scintillement (PAS DE SCINTILLEMENT), sans sauts ni bruit. Incorpore une protection contre les courts-circuits et les surcharges.

## *Caractéristiques du produit*

| | |
|---|---|
| Certificats | CE, ROHS |
| Courant de sortie mA | 900mA |
| Dimensions (mm) Lxlxh | 156 x 45 x 30 |
| Garantie | Selon la garantie légale : 3 ans |
| IP | IP20 |
| Matériau | Plastique |
| Puissance maximale (W) | 37 |
| Plage de température | -20°C ~ +45°C |
| Tension de sortie (V) | 25 - 42 |
| Tension Nominale (V) | 200 - 250 V |
| Usage extérieur | Non |

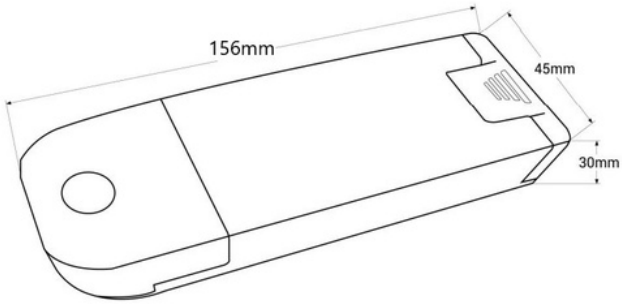

## *Variantes du produit*

| ***Référence*** | ***Attributs*** | |
|---|---|---|
| PE299B4290 | | |