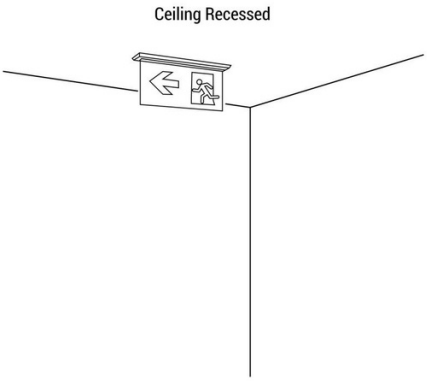

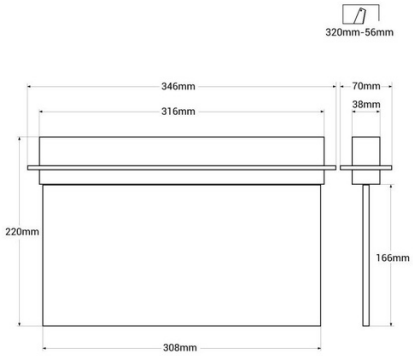

Luz de emergência permanente com pictograma "Saída lateral" - Embutir

Ref. K-B1063-SIDEARROWS

Luz de emergência embutida permanente com pictograma indicando a localização da saída em direção lateral. Este dispositivo de iluminação permanece ligado em todos os momentos, mesmo em caso de falta de energia, oferecendo até 3 horas de autonomia. Com indicador de operação LED. Está instalado no teto em forma embutida e inclui todos os elementos necessários para isso.

Dados do produto

Certificados	CE, ROHS
Frequência (Hz)	50 - 60
Garantia	Segundo a garantia legal: 3 anos
IP	IP20
Montagem	Embutível
Tensão Nominal (V)	220 - 240 V CA
Tipo de bateria	3.7V
Tipo de LED	SMD 2835
Tonalidade	Branco frio
Uso Exterior	Não
Uso Recomendado	Hotéis, Comércio, Indústria

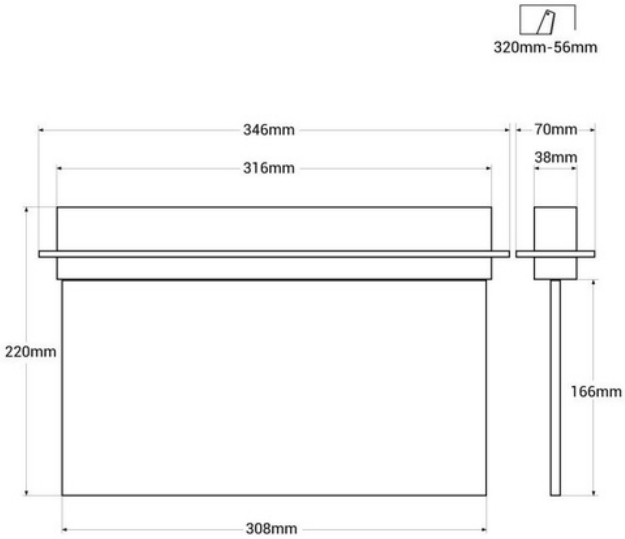

Variantes do produto

Referência	***Atributos***	
K-B1063-SIDEARROWS		