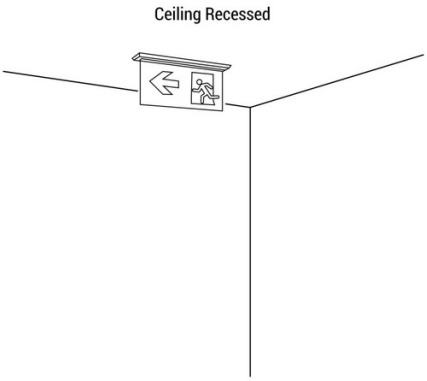

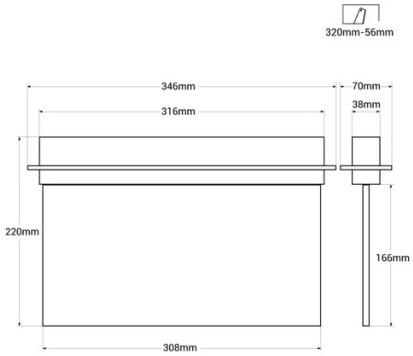

Luz de emergencia permanente con cartel "Emergency Exit" - Empotrable

Ref. K-B1063-EMEXIT

Luz de emergencia permanente empotrable con cartel "Emergency Exit" que indica la ubicación de la salida de emergencia. Esta luminaria permanece encendida siempre, incluso en caso de corte del suministro eléctrico, ofreciendo hasta 3 horas de autonomía. Con indicador LED de funcionamiento. Se instala en techo en forma empotrada e incluye todos los elementos necesarios para ello.

Datos del producto

Certificados	CE, ROHS
Frecuencia (Hz)	50 - 60
Garantía	Según garantía legal: 3 años
IP	IP20
Montaje	Empotrable
Tensión Nominal (V)	220 - 240 V AC
Tipo de batería	3.7V
Tipo de LED	SMD 2835
Tonalidad	Blanco frío
Uso Exterior	No
Uso Recomendado	Hoteles, Comercio, Industria

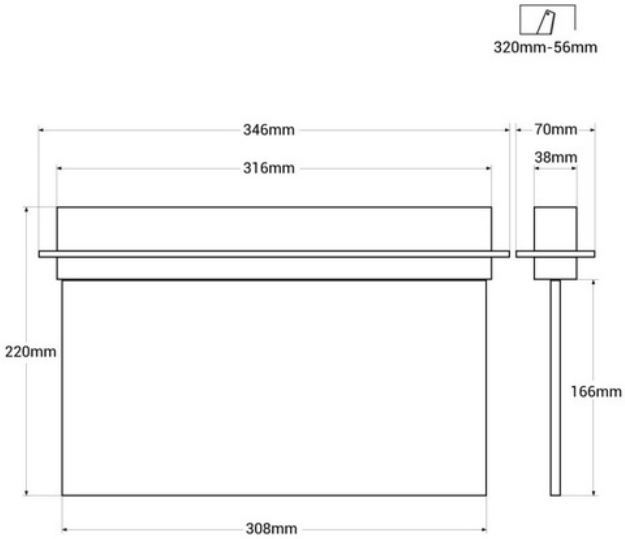

Variantes de producto

Referencia	*Atributos*	
K-B1063-EMEXIT		