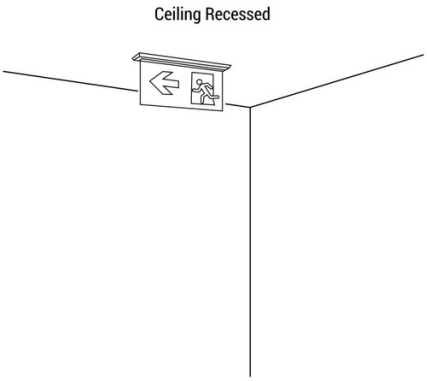

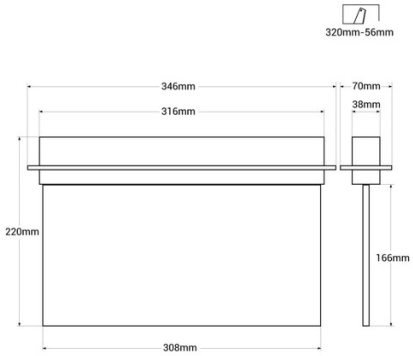

Dauerhafte Einbau-Notleuchte mit Feuerlöscher-Piktogramm

Ref. K-B1063-EXTINTOR

Fest montierte Notbeleuchtung mit Piktogramm, das den Standort des Feuerwehrschranks anzeigt. Diese Leuchte bleibt jederzeit eingeschaltet, selbst im Falle eines Stromausfalls, und bietet bis zu 3 Stunden Autonomie. Mit einem LED-Betriebsanzeiger. Es ist deckenbündig installiert und enthält alle notwendigen Elemente dafür.

Produktdaten

Zertifikate	CE, ROHS
Abmessungen (mm) Lxlxh	346 X 308 X 220
Schnittmaße (mm)	320 x 56
Frequenz (Hz)	50 - 60
Garantie	Nach gesetzlicher Garantie: 3 Jahre
IP	IP20
Montage	Einbaubar
Nennspannung (V)	220 - 240 V AC
Batterietyp	3,7V
LED-Typ	SMD 2835
Tonalität	Kaltes Weiß
Außengebrauch	Nein
Empfohlene Verwendung	Hotels, Handel, Industrie

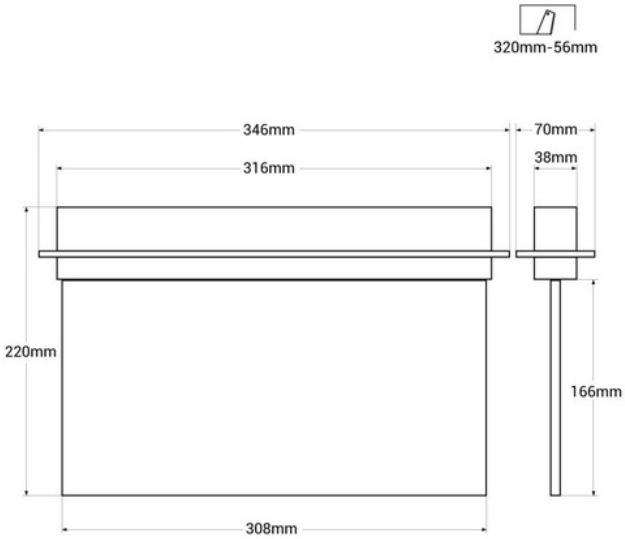

Produktvarianten

Artikelnummer	Eigenschaften	
K-B1063-EXTINTOR		