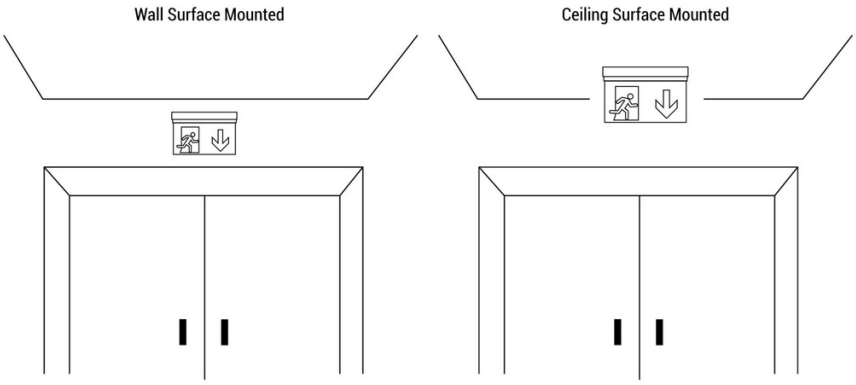

Luz de emergência permanente com o pictograma "Saída para baixo"

Ref. K-B1061-DOWNARROW

Luz de emergência de superfície permanente com pictograma "Seta para Baixo" indicando a localização da saída. Esse dispositivo de iluminação permanece ligado em todos os momentos, mesmo em caso de falta de energia, proporcionando até 3 horas de autonomia. Com um indicador LED funcional. A sua instalação no teto ou na parede é simples e inclui todos os elementos necessários para isso.

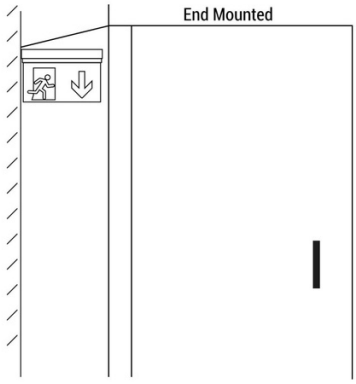

Dados do produto

Certificados	CE, ROHS
Dimensões (mm) Lxlxh	316 X 308 X 220
Frequência (Hz)	50 - 60
Garantia	Segundo a garantia legal: 3 anos
IP	IP20
Montagem	Superfície
Tensão Nominal (V)	220 - 240 V CA
Tipo de bateria	3.7V
Tipo de LED	SMD 2835
Tonalidade	Branco frio
Uso Exterior	Não
Uso Recomendado	Hotéis, Indústria

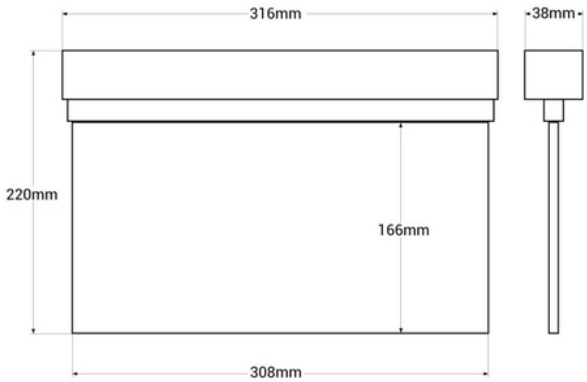

Variantes do produto

Referência	***Atributos***	
K-B1061-DOWNARROW		