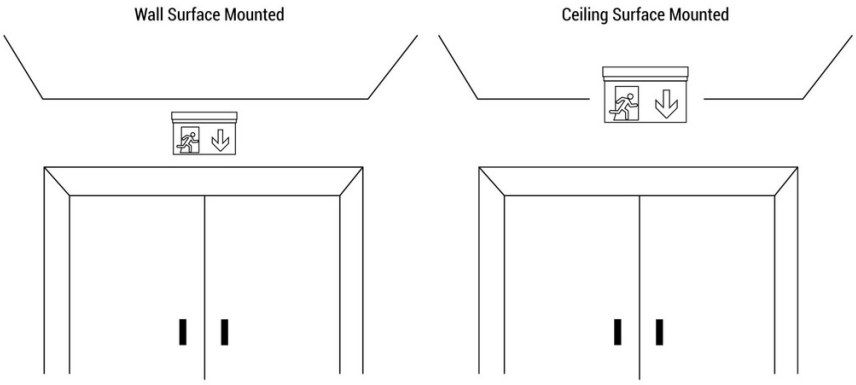

Luz de emergência permanente de superfície com pictograma "Extintor de incêndio"

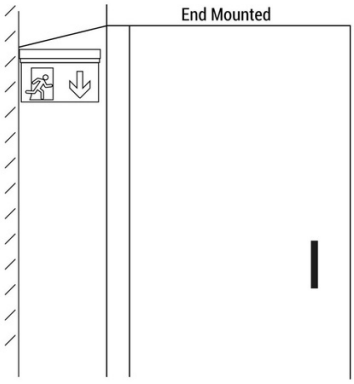

Ref. K-B1061-EXTINTOR

Luz de emergência de superfície permanente com um pictograma indicando a localização do armário da mangueira de incêndio. Este luminário permanece aceso em todos os momentos, mesmo em caso de falta de energia, proporcionando até 3 horas de autonomia. Com um indicador LED em funcionamento. A sua instalação no teto ou na parede é simples e inclui todos os elementos necessários para isso.

Dados do produto

Certificados	CE, ROHS
Frequência (Hz)	50 - 60
Garantia	Segundo a garantia legal: 3 anos
IP	IP20
Montagem	Superfície
Tensão Nominal (V)	220 - 240 V CA
Tipo de bateria	3.7V
Tipo de LED	SMD 2835
Tonalidade	Branco frio
Uso Exterior	Não
Uso Recomendado	Hotéis, Indústria

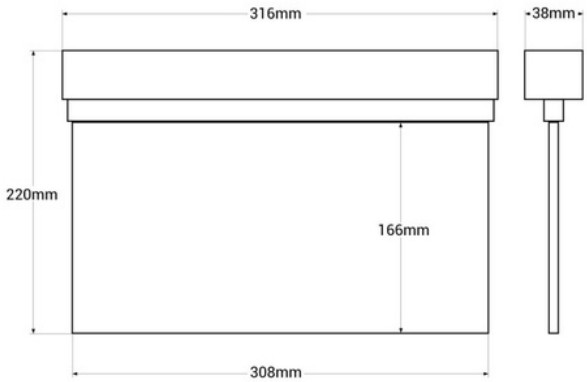

Variantes do produto

Referência	***Atributos***	
K-B1061-EXTINTOR		