Modulo LED per insegne luminose - 3,6W - 220V AC - IP65 - 165° - 6000K

I moduli LED offrono un'illuminazione uniforme e decorativa, ideale per insegne pubblicitarie e progetti speciali. Il modulo dispone di 4 LED SMD3030 integrati, una potenza totale di 3,6W e una base adesiva 3M. L'installazione è molto semplice e grazie al suo alto grado di tenuta all'aria, IP65, questo prodotto può essere utilizzato all'aperto. Disponibile in bianco caldo (3000K). Dimensioni: 70 x 70mm *Il prezzo è per modulo*

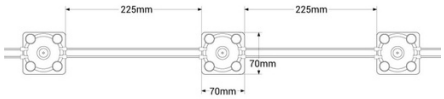

Dati del prodotto

T° di luce	3000°K, 4000°K, 6000K
Adesivo	3M
Angolo di apertura (°)	165
Certificati	CE, ROHS
Dimensioni (mm) Lxlxh	70 x 70 x 9
Garanzia	Secondo la garanzia legale: 3 anni
IP	IP65
Materiale	Policarbonato
Potenza (W)	3.6
Tensione Nominale (V)	220 - 240 V CA
Tipo di LED	SMD 3030
Tonalità	Bianco caldo, Bianco freddo, Bianco neutro
Uso Esterno	Sì
Uso Raccomandato	Commercio, Macellerie
Kelvin (K)	4000, 6000
Alto	9mm
Larghezza	70mm
Lungo	70mm

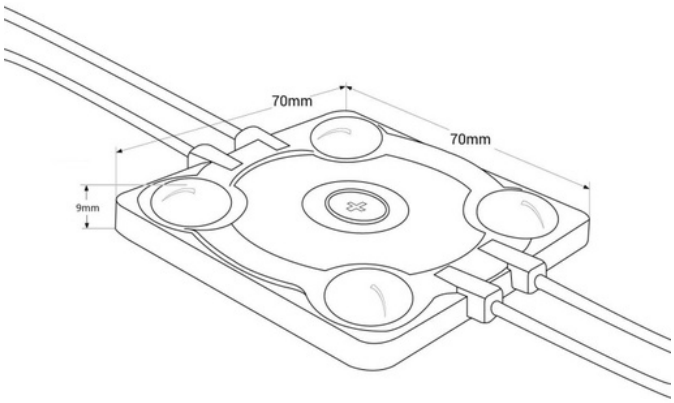

Varianti di prodotto

Riferimento	*Attributi*	
BM1428BC	T° di luce : 3000°K	
BM1428BF	T° di luce : 6000K	
BM1428BN	T° di luce : 4000°K	