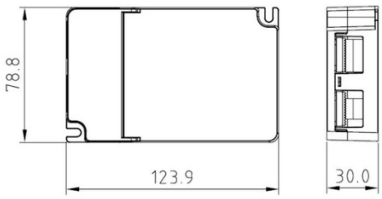

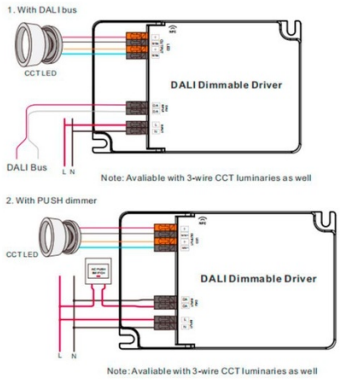

Driver regulable DALI DT8 CCT 220-240V - Salida 6-54V DC - 500-1500mA - 65W

Ref. SRP-2309N-65CCT500-1500

El Driver regulable DALI 220-240V de 65W transforma la corriente alterna en continua para alimentar luminarias LED CCT como paneles, downlights y plafones LED. Ofrece una regulación precisa de 0.01% a 100%, sin flicker, con un alto factor de potencia, y eficiencia energética. Incorpora protección contra cortocircuitos y sobrecargas.

Datos del producto

Certificados	CE, ROHS
Control de color	CCT
Corriente de salida mA	500-1500mA
Dimensiones (mm) Lxlxh	123.9 x 78.8 x 30
Garantía	5 años
IP	IP20
Potencia máxima (W)	65
Sistema de control	DALI
Tensión de salida (V)	6-54V
Tensión Nominal (V)	220 - 240 V AC
Uso Exterior	No

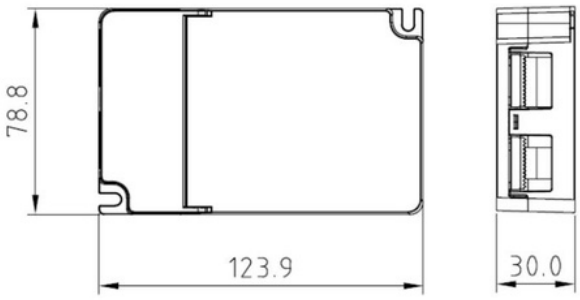

Variantes de producto

Referencia	*Atributos*	
SRP-2309N-65CCT500-1500		