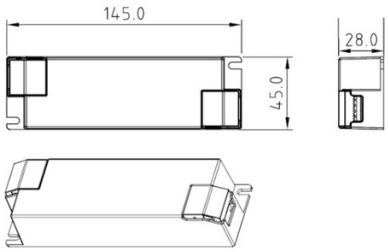

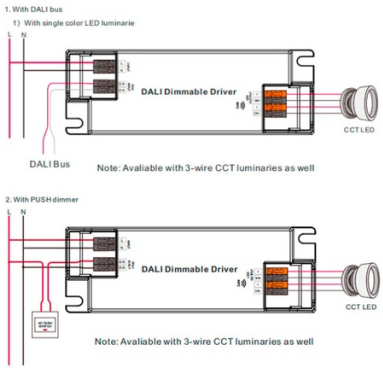

Driver DALI dimmable DT8 CCT 220-240V - Sortie 6-54V DC - 500-1400mA - 45W

Ref. SRP-2309N-45CCT500-1400

Le driver dimmable DALI 220-240V 45W convertit le courant alternatif en courant continu pour alimenter des luminaires LED CCT tels que des panneaux, des downlights et des plafonniers LED. Offre une régulation précise de 0,01 % à 100 %, sans scintillement, avec un facteur de puissance élevé et une efficacité énergétique. Inclut une protection contre les courts-circuits et les surcharges.

Caractéristiques du produit

Certificats	CE, ROHS
Contrôle de la couleur	CCT
Courant de sortie mA	500-1400mA
Dimensions (mm) Lxlxh	145 x 45 x 28
Garantie	5 ans
IP	IP20
Puissance maximale (W)	quarante-cinq
Système de contrôle	DALI
Tension de sortie (V)	6-54V
Tension Nominale (V)	220 - 240 V CA
Usage extérieur	Non

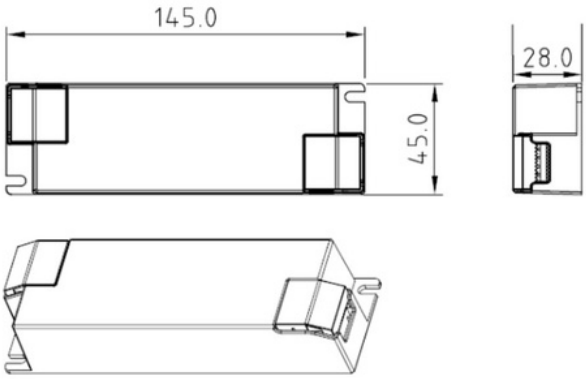

Variantes du produit

Référence	***Attributs***	
SRP-2309N-45CCT500-1400		