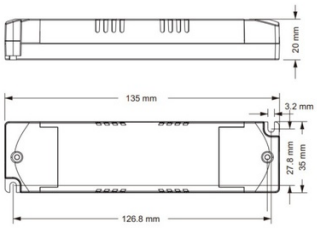

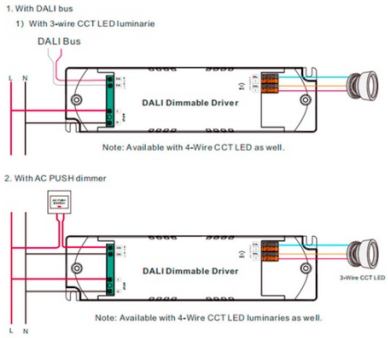

Dimmbarer DALI Treiber DT8 CCT 220-240V - Ausgang 6-42V DC - 100-700 mA - 12W

Ref. SRP-2309N-12CCT100-700

DALI 220-240V 12W dimmbarer Treiber wandelt Wechselstrom in Gleichstrom um, um CCT-LED-Leuchten wie Panels, Einbauleuchten und LED-Deckenleuchten zu betreiben. Es bietet eine präzise Regelung von 0,01 % bis 100 %, ohne Flackern, mit einem hohen Leistungsfaktor und Energieeffizienz. Beinhaltet Schutz gegen Kurzschlüsse und Überlastungen.

Produktdaten

Zertifikate	CE, ROHS
Farbkontrolle	CCT
Ausgangsstrom mA	100-700mA
Garantie	5 Jahre
IP	IP20
Maximale Leistung (W)	12
Steuerungssystem	DALI
Ausgangsspannung (V)	6-42 Vdc
Nennspannung (V)	220 - 240 V AC
Außengebrauch	Ja

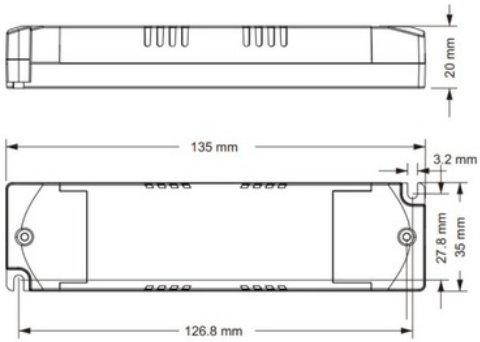

Produktvarianten

Artikelnummer	Eigenschaften	
SRP-2309N-12CCT100-700		