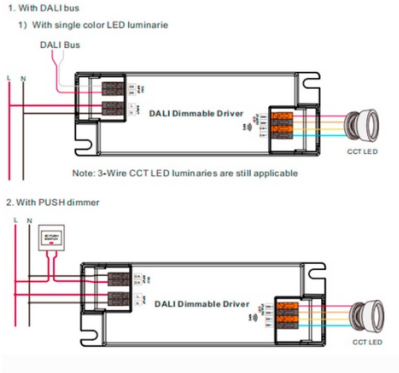

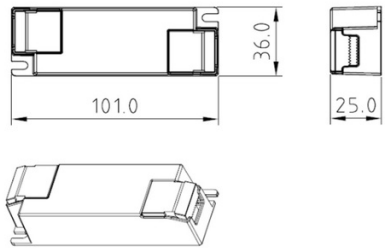

Driver regulável DALI DT8 CCT 220-240V - Saída 3-42V DC - 100-500mA - 10W

Ref. SRP-2309N-10CCT100-500

DALI 220-240V 10W Driver Ajustável converte corrente alternada em corrente contínua para alimentar luminárias LED CCT, como painéis, refletores e luzes de teto LED. Oferece regulação precisa de 0,01% a 100%, sem tremores, com um alto fator de potência e eficiência energética. Incorpora proteção contra curtos-circuitos e sobrecargas.

Dados do produto

Certificados	CE, ROHS
Controle de cor	CCT
Corrente de saída mA	100-500mA
Dimensões (mm) Lxlxh	101 x 36 x 25
Garantia	Segundo a garantia legal: 3 anos
IP	IP20
Potência máxima (W)	10
Tensão de saída (V)	3-42VDC
Tensão Nominal (V)	220 - 240 V CA
Uso Exterior	Não

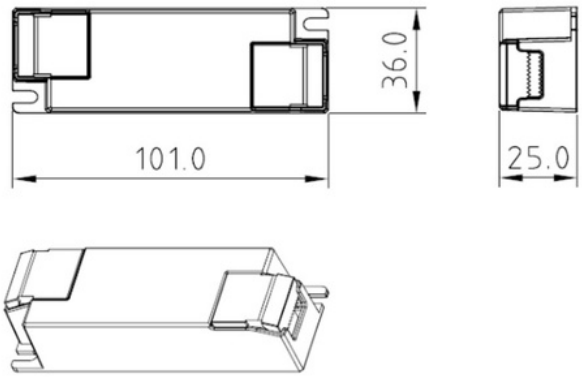

Variantes do produto

Referência	***Atributos***	
SRP-2309N-10CCT100-500		