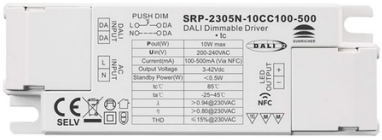

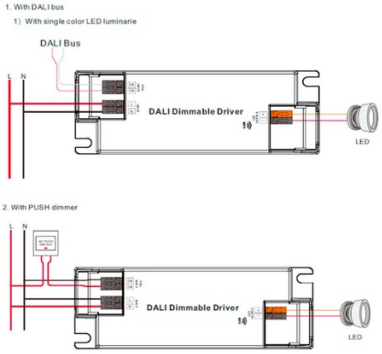

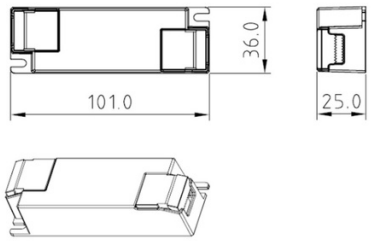

Driver DALI DT6 monochrome dimmable 220-240V - Sortie 3-42V DC - 10W (100-500mA)

Ref. SRP-2305N-10CC100-500

Le driver monochrome ajustable DALI DT6 220-240V 10W convertit le courant alternatif en courant continu pour alimenter des luminaires LED monochromes tels que des panneaux, des downlights et des luminaires suspendus LED. Il offre une régulation précise de 0,01 % à 100 %, sans scintillement, avec un facteur de puissance élevé et une efficacité énergétique. Intègre une protection contre les courts-circuits et les surcharges.

Caractéristiques du produit

Certificats	CE, ROHS
Contrôle de la couleur	Monochrome
Courant de sortie mA	100-500mA
Garantie	5 ans
IP	IP20
Puissance maximale (W)	10
Système de contrôle	DALI
Tension de sortie (V)	3-42VCC
Tension Nominale (V)	220 - 240 V CA
Usage extérieur	Non

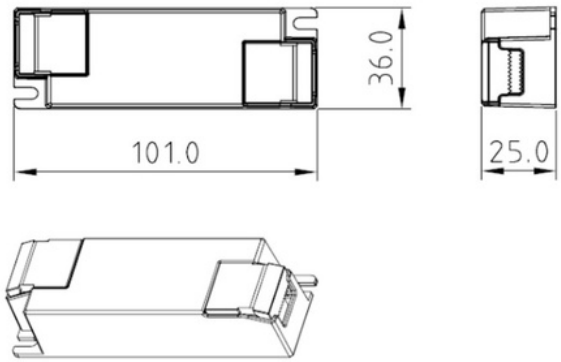

Variantes du produit

Référence	***Attributs***	
SRP-2305N-10CC100-500		