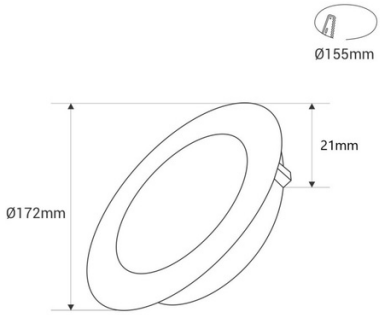

Downlight LED ultrafino 12W - CCT - Corte Ø 155mm - 3 cores

Downlight LED plano de 12W, com sistema CCT que permite ajustar a temperatura de cor (3000K-4000K-6000K). Fornece iluminação uniforme com um IRC>80 e uma luminosidade de 930 lumens. Disponível em alumínio em 3 cores: branco, preto e prata.

Dados do produto

Cor da carcaça	Branco (usar), Negro (usar), Plata (usar)
Ângulo de abertura (º)	120
Classe de eficiência energética	G
Frequência (Hz)	50 - 60
IP	IP20
Kelvin (K)	3000, 4000, 6000
Material	Alumínio
Material difusor	Policarbonato
Montagem	Embutível
Orientável	Não
Potência (W)	12
Tensão Nominal (V)	220 - 240 V CA
Tipo de LED	SMD 2835
Tonalidade	CCT
Uso Exterior	Não
Uso Recomendado	Refeitório, Quartos, Hotéis, Comércio, Salão
Vida útil (h)	25000

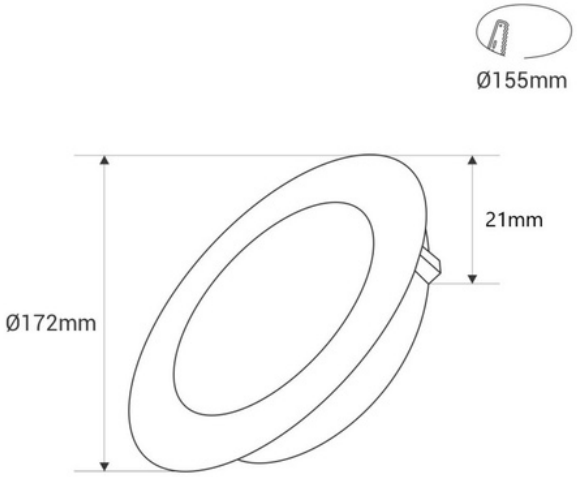

Variantes do produto

Referência	*Atributos*	
B1075-CCT-B	Cor da carcaça: Branco (usar)	
B1075-CCT-N	Cor da carcaça: Negro (usar)	
B1075-CCT-P	Cor da carcaça: Plata (usar)	