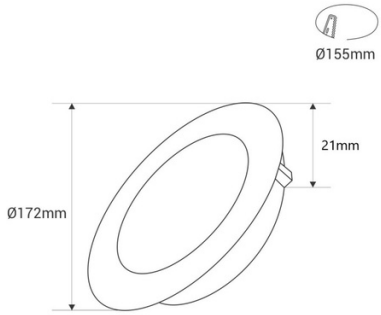

# Downlight LED ultra slim 12W - CCT - Corte Ø 155mm - 3 colores

Downlight LED extraplano de 12W, con sistema CCT que permite regular la tonalidad (3000K-4000K-6000K). Ofrece una iluminación homogénea con un CRI>80 y una luminosidad de 930 lúmenes. Disponible en aluminio en 3 colores: blanco, negro y plata.

## *Datos del producto*

| | |
|---|---|
| Color de carcasa | Blanco, Negro, Plata |
| Ángulo de apertura (º) | 120 |
| Clase eficiencia energética | G |
| Frecuencia (Hz) | 50 - 60 |
| IP | IP20 |
| Kelvin (K) | 3000, 4000, 6000 |
| Material | Aluminio |
| Material difusor | Policarbonato |
| Montaje | Empotrable |
| Orientable | No |
| Potencia (W) | 12 |
| Tensión Nominal (V) | 220 - 240 V AC |
| Tipo de LED | SMD 2835 |
| Tonalidad | CCT |
| Uso Exterior | No |
| Uso Recomendado | Comedor, Dormitorios, Hoteles, Comercio, Salón |
| Vida útil (h) | 25000 |

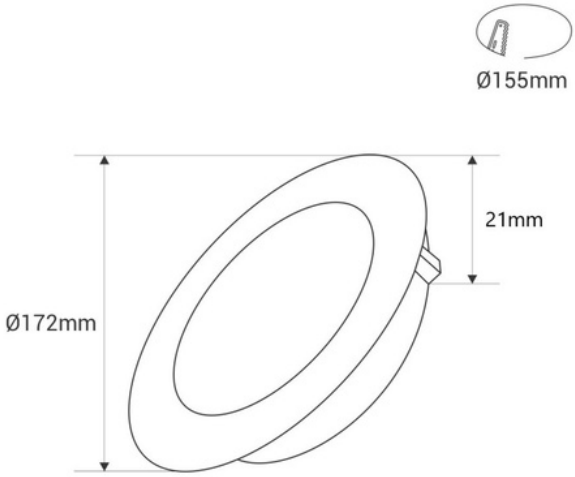

## *Variantes de producto*

| *Referencia* | *Atributos* | |
|---|---|---|
| B1075-CCT-B | Color de carcasa: Blanco | |
| B1075-CCT-N | Color de carcasa: Negro | |
| B1075-CCT-P | Color de carcasa: Plata | |