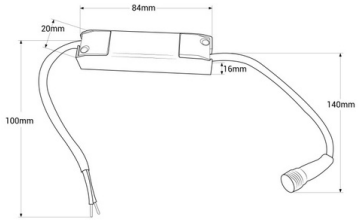

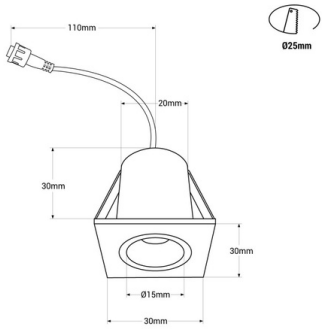

Downlight LED quadrado de encastrar 2W - Chip Osram - UGR18 - Corte Ø 25mm - Preto

Downlight LED Square 2W equipado com chip LED Osram e driver Lifud. Destaca-se pelo seu baixo índice de ofuscamento (UGR<18) e alto índice de reprodução de cor (CRI>90), proporcionando uma iluminação de alta qualidade e eficiente. Disponível na temperatura de cor branco quente (2700K).

Dados do produto

Cor da carcaça	Branco (usar), Negro (usar)
Tº de luz	2700ºK (usar)
Ângulo de abertura (º)	38
Certificados	CE, ROHS
CRI	90-95
Dimensões (mm) Lxlxh	30 x 30 x 30
Dimensões de corte (mm)	Ø25
Dimerizável	Não
Motorista	Externo, Lifud
Forma	Cuadrado
Garantia	Segundo a garantia legal: 3 anos
IP	IP20
Kelvin (K)	2700
lúmens (Lm)	45
Material	Alumínio
Material difusor	Policarbonato
Montagem	Embutível
Orientável	Não
Potência (W)	2
Sensor	Não
Tensão Nominal (V)	220 - 240 V CA
Tonalidade	Branco extra quente
UGR	UGR18
Uso Exterior	Não
Uso RecomendadoHotéis, Comércio, Salão, Museus - Galerias, Moda e varejo, Armários, Jóias, Móveis, Adegas e vinotecas	
Classe de eficiência energética	G

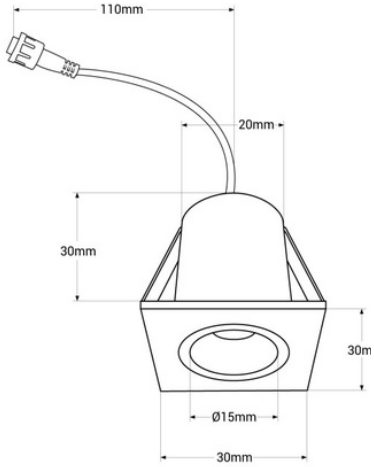

Variantes do produto

Referência	***Atributos***	
B1225-C-B-270	Cor da carcaça: Branco (usar), Tº de luz : 2700ºK (usar)	
B1225-C-N-270	Cor da carcaça: Negro (usar), Tº de luz : 2700ºK (usar)	