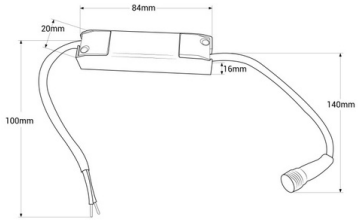

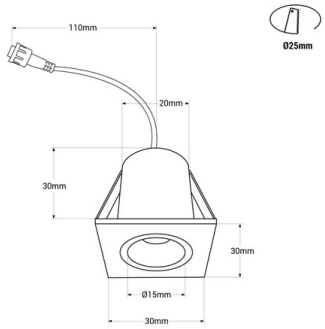

LED Einbaustrahler eckig 2W - Osram - UGR18 - Ø 25mm Einbauöffnung

Quadratischer 2W LED-Einbaustrahler ausgestattet mit Osram LED-Chip und Lifud-Treiber. Es zeichnet sich durch einen niedrigen Blendungsindex (UGR<18) und einen hohen Farbwiedergabeindex (CRI>90) aus, der hochwertige und effiziente Beleuchtung bietet. Verfügbar in warmweißer Farbtemperatur (2700K).

Produktdaten

Gehäusefarbe	Weiß (benutzen), Schwarz (benutzen)
Lichttemperatur	2700°K
Öffnungswinkel (°)	38
Zertifikate	CE, ROHS
CRI	90-95
Abmessungen (mm) Lxlxh	30 x 30 x 30
Schnittmaße (mm)	Ø25
Dimmbar	Nein
Fahrer	Extern, Lifud
Form	Cuadrado
Garantie	Nach gesetzlicher Garantie: 3 Jahre
IP	IP20
Kelvin (K)	2700
Lumen (Lm)	45
Material	Aluminium
Materialdiffusor	Polycarbonat
Montage	Einbaubar
Orientierbar	Nein
Leistung (W)	2
Sensor	Nein
Nennspannung (V)	220 - 240 V AC
Tonalität	Extra warm weiß
UGR	UGR18
Außengebrauch	Nein
Empfohlene Verwendung	Hotels, Handel, Salon, Museen - Galerien, Mode und Einzelhandel, Schränke, Juweliergeschäfte, Möbel, Bodegas und Weinhandlungen
Energieeffizienzklasse	G

Produktvarianten

Artikelnummer	*Eigenschaften*	
B1225-C-B-270	Gehäusefarbe: Weiß (benutzen), Lichttemperatur : 2700°K	
B1225-C-N-270	Gehäusefarbe: Schwarz (benutzen), Lichttemperatur : 2700°K	