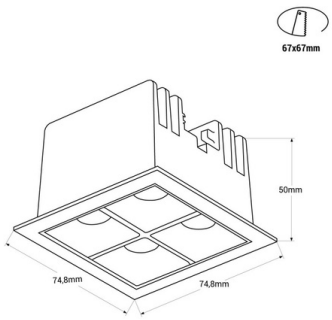

LED Einbaustrahler 8W - UGR18 - CRI90 - OSRAM LED

Weiße eingelassene LED-Leuchte bestehend aus insgesamt vier 8W-Lampen. Integriert Osram LED-Chips und KeGu-Treiber. Es zeichnet sich durch seinen niedrigen Blendungsindex (UGR<18) und seinen hohen Farbwiedergabeindex (CRI>90) aus, was großen visuellen Komfort bietet und es ermöglicht, Farben mit hoher Treue darzustellen, ähnlich wie bei natürlichem Licht. Verfügbar in warmweiß (2700K) und neutralweiß (4000K).

Produktdaten

Gehäusefarbe	Weiß , Schwarz
Lichttemperatur	2700°K, 4000°K
Öffnungswinkel (°)	45
Zertifikate	CE, ROHS
Energieeffizienzklasse	G
CRI	90-95
Abmessungen (mm) Lxlxh	74,8 x 74,8 x 50 , 74,8 x 74,8 x 50
Schnittmaße (mm)	67 x 67
Dimmbar	Nein
Fahrer	Extern, KeGu
Form	Cuadrado
Garantie	5 Jahre
IP	IP20
Kelvin (K)	4000, 2700
Material	Aluminium
Materialdiffusor	Polycarbonat
Montage	Einbaubar
Orientierbar	Nein
Leistung (W)	8
Sensor	Nein
Nennspannung (V)	220 - 240 V AC
LED-Typ	Chip OSRAM
Tonalität	Neutralweiß, Extra warm weiß
UGR	UGR18
Empfohlene Verwendung	Esszimmer, Schlafzimmer, Hotels, Küchen, Handel, Salon, Museen - Galerien, Mode und Einzelhandel
Nutzungsdauer (h)	25000
Außengebrauch	Nein

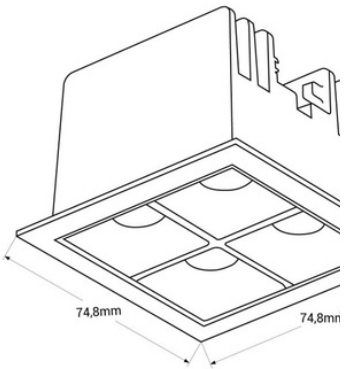

Produktvarianten

Artikelnummer	*Eigenschaften*	
B1217-8W-B-270	Gehäusefarbe: Weiß , Lichttemperatur : 2700°K	
B1217-8W-B-BN	Gehäusefarbe: Weiß , Lichttemperatur : 4000°K	
B1217-8W-N-270	Gehäusefarbe: Schwarz, Lichttemperatur : 2700°K	
B1217-8W-N-BN	Gehäusefarbe: Schwarz, Lichttemperatur : 4000°K	