Foco LED linear triplo de encastrar 6W - UGR18 - CRI90 - Chip OSRAM - Preto

Luminaire linear LED embutido branco composto por um total de três luzes de 6W. Incorpora chips LED Osram e driver KeGu. Disponível em branco neutro (4000K) e branco extra quente (2700K). Destaca-se por sua baixa classificação de ofuscamento (UGR<18) e seu alto índice de reprodução de cores (CRI>90), proporcionando grande conforto visual e permitindo que as cores sejam exibidas com alta fidelidade, semelhante à luz natural. ** Garantia de 5 Anos **

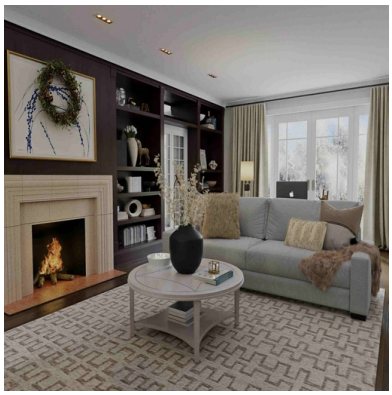

Dados do produto

Cor da carcaça	Branco, Negro
Tº de luz	2700ºK, 4000ºK
Certificados	CE, ROHS
Classe de eficiência energética	G
CRI	90-95
Dimensões (mm) Lxlxh	147 x 45 x 49 , 105 x 45 x 49
Dimensões de corte (mm)	97 x 37
Dimerizável	Não
Motorista	Externo, KeGu
Forma	Linear
Garantia	5 anos
IP	IP20
Kelvin (K)	4000, 2700
lúmens (Lm)	branco neutro 470lm - branco quente 420lm
Material	Alumínio
Material difusor	Policarbonato
Montagem	Embutível
Potência (W)	6
Sensor	Não
Tensão Nominal (V)	220 - 240 V CA
Tipo de LED	Chip OSRAM
Tonalidade	Branco neutro, Branco extra quente
UGR	UGR18
Uso Recomendado	Refeitório, Quartos, Hotéis, Escritórios, Cozinhas, Comércio, Salão, Museus - Galerias, Moda e varejo
Vida útil (h)	25000
Ângulo de abertura (º)	45
Orientável	Não
Uso Exterior	Não

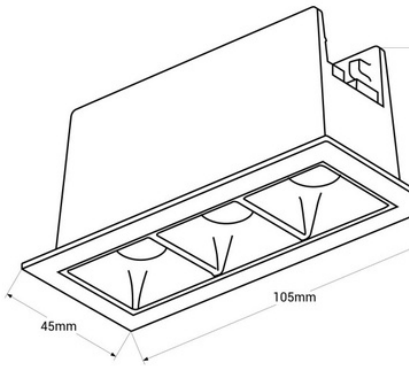

Variantes do produto

Referência	*Atributos*	
B1218-6W-B-270	Cor da carcaça: Branco, T° de luz : 2700°K	
B1218-6W-B-BN	Cor da carcaça: Branco, T° de luz : 4000°K	
B1218-6W-N-270	Cor da carcaça: Negro, T° de luz : 2700°K	
B1218-6W-N-BN	Cor da carcaça: Negro, T° de luz : 4000°K	