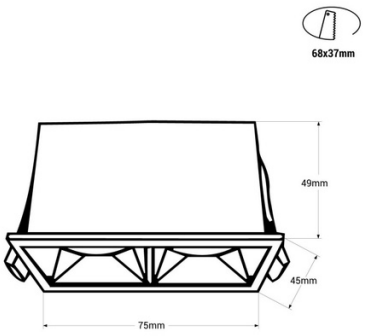

Foco lineal LED empotrable 4W - UGR18 - CRI90 - Chip OSRAM

Datos del producto

Color de carcasa	Blanco, Negro
Tº de luz	2700ºK, 4000ºK
Ángulo de apertura (º)	45
Certificados	CE, ROHS
Clase eficiencia energética	F
CRI	90-95
Dimensiones (mm) Lxlxh	75 X 45 X 49
Dimensiones de corte (mm)	68 x 37
Driver	Externo, KeGu
Factor de potencia (cosφ)	0.9
Forma	Lineal
Garantía	5 años
Kelvin (K)	4000, 2700
Lumens (Lm)	270 lm (blanco cálido) y 340 lm (blanco neutro)
Montaje	Empotrable
Orientable	No
Potencia (W)	4
Tipo de LED	Chip OSRAM
Tonalidad	Blanco cálido, Blanco neutro
UGR	UGR18
Uso Recomendado	Comedor, Oficinas, Cocinas, Comercio, Museos - Galerías

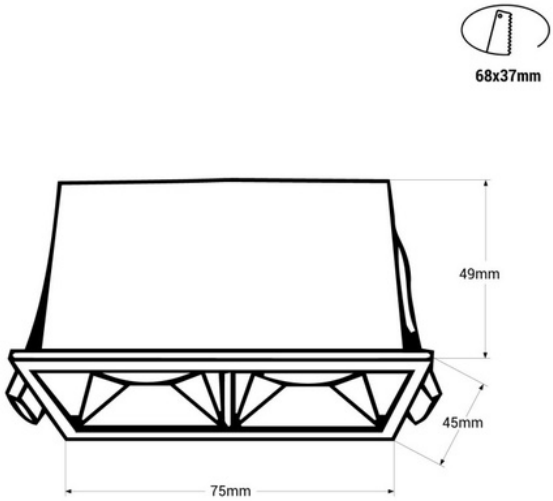

Variantes de producto

Referencia	*Atributos*	
B1218-4W-B-270	Color de carcasa: Blanco, Tº de luz: 2700ºK	
B1218-4W-B-BN	Color de carcasa: Blanco, Tº de luz: 4000ºK	
B1218-4W-N-270	Color de carcasa: Negro, Tº de luz: 2700ºK	
B1218-4W-N-BN	Color de carcasa: Negro, Tº de luz: 4000ºK	