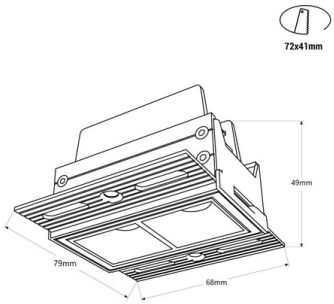

Faretto lineare LED trimless/incasso a scomparsa - 4W - UGR18 - CRI90 - Nero

Faretto LED incassato, integrabile nel cartongesso, con una potenza di 4W. Fornisce una finitura estetica, senza bordi o alette visibili. Incorpora chip LED Osram e driver KeGu. È caratterizzato dal basso indice di abbagliamento (UGR<18) e dal alto indice di resa cromatica (CRI>90). Disponibile in bianco e nei toni di bianco caldo (2700K) e bianco neutro (4000K). ** Garanzia di 5 Anni **

Dati del prodotto

Colore della scocca	Bianco, Nero
T° di luce	2700°K, 4000°K
Angolo di apertura (°)	45
Certificati	CE, ROHS
Classe di efficienza energetica	F
CRI	90-95
Dimensioni (mm) Lxlxh	79 x 68 x 49
Dimensioni di taglio (mm)	72 x 41
Regolabile in luminosità	No
Autista	Esterno, KeGu
Forma	Lineare
Garanzia	5 anni
IP	IP20
Kelvin (K)	4000, 2700
Lumeni (Lm)	bianco neutro 335lm - bianco extra caldo 267lm
Materiale	Alluminio
Materiale diffusore	Policarbonato
Montaggio	Integrazione
Orientabile	No
Potenza (W)	4
Sensore	No
Tensione Nominale (V)	220 - 240 V CA
Tipo di LED	Chip OSRAM
Tonalità	Bianco neutro, Bianco extra caldo
UGR	UGR18
Uso Esterno	No
Uso Raccomandato	Mensola, Camere da letto, Hotel, Cucine, Commercio, Salotto, Musei - Gallerie, Moda e retail
Vita utile (h)	25.000

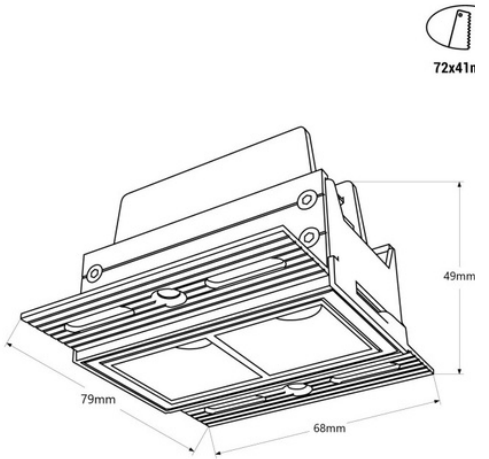

Varianti di prodotto

Riferimento	*Attributi*	
B1219-4W-B-270	Colore della scocca: Bianco, T° di luce : 2700°K	
B1219-4W-B-BN	Colore della scocca: Bianco, T° di luce : 4000°K	
B1219-4W-N-270	Colore della scocca: Nero, T° di luce : 2700°K	
B1219-4W-N-BN	Colore della scocca: Nero, T° di luce : 4000°K	