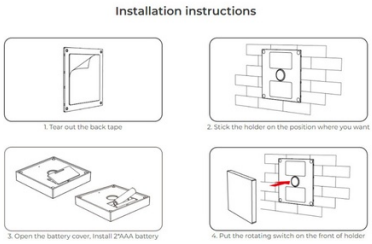

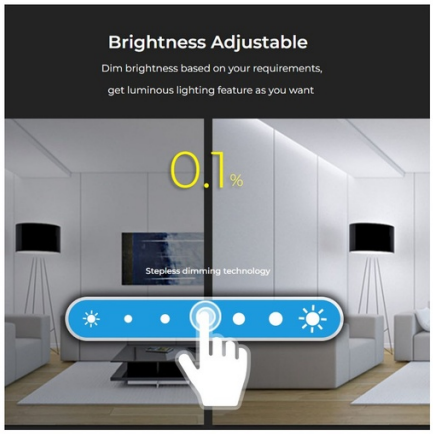

Painel de controlo tátil RGB + CCT - 4 zonas - Preto - Milight

O painel de controle Milight oferece controle completo de iluminação para luminárias LED RGB + CCT de 12-24V. Com uma interface de toque sensível de alta sensibilidade, permite ajustar brilho, saturação, cor, velocidade em cenas e modos dinâmicos, etc. Compatível com a linha de drivers LED Mi-Light/MiBoxer. ** Funciona com 2 pilhas AAA - NÃO incluídas **

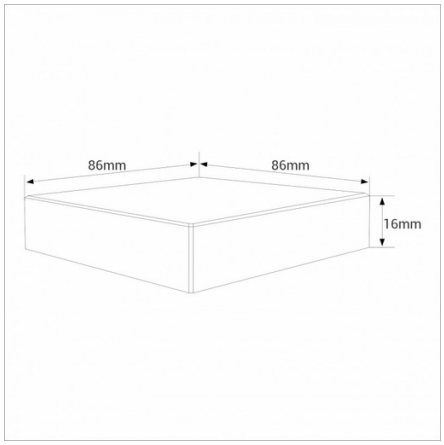

Dados do produto

Cor da carcaça	Branco, Negro
Certificados	CE, ROHS
Controle de cor	RGB+CCT
Dimensões (mm) Lxlxh	86 X 86 X 16
Dimerizável	Sim
Garantia	Segundo a garantia legal: 3 anos
IP	IP20
Material	Policarbonato, Painel frontal: Vidro temperado
Montagem	Superfície
Faixa de temperatura	-10~40°C
Uso Exterior	Não
Vida útil (h)	30000

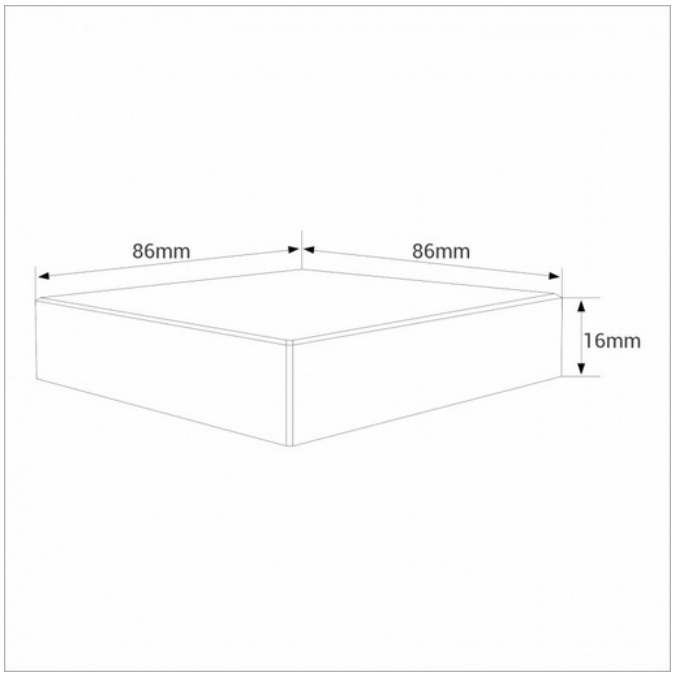

Variantes do produto

Referência	***Atributos***	
B4-RGBCCT	Cor da carcaça: Branco	
B4B-RGBCCT	Cor da carcaça: Negro	