Lampadaire design "Olivia"

Caractéristiques du produit

Couleur du boîtier	Blanc (utiliser), Noir (utiliser), Dorado (utiliser)
Connexion	Prise
Certificats	CE, ROHS
Dimensions (mm) Lxlxh	1670 x 250
Style	Conception
Garantie	10 ans
IP	IP20
Montage	De Pied
Orientable	Oui
Puissance maximale (W)	40
Tension Nominale (V)	220 - 240 V CA
Usage extérieur	Non
Utilisation recommandée	Chambres, Hôtels, Restaurants, Salon

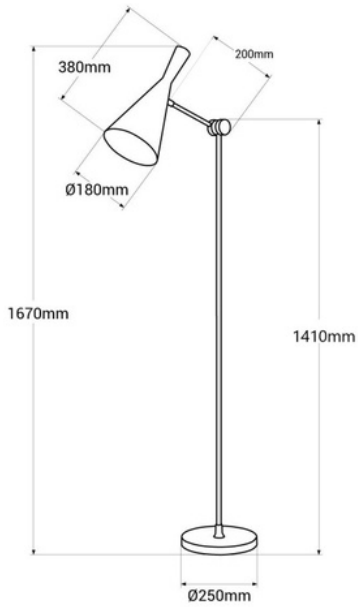

Variantes du produit

Référence	***Attributs***	
LN3016-B	Couleur du boîtier: Blanc (utiliser)	
LN3016-DO	Couleur du boîtier: Dorado (utiliser)	
LN3016-N	Couleur du boîtier: Noir (utiliser)	