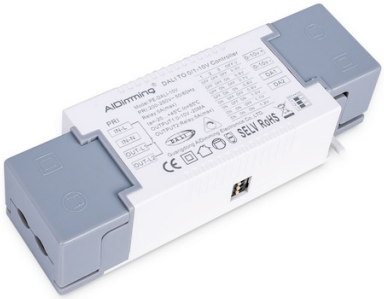

Conversor DALI para 0-10V + DALI Relé- 500W

Ref. PE-DALI-10V

O Conversor DALI para 0-10V + Relé DALI desempenha duas funções: permite o dimming de dispositivos 0-10V ao converter o sinal DALI para 0-10V e também atua como um dispositivo relé que permite ligar e desligar fontes de luz via DALI. Pode alternar tensões de até 250V CA.

Dados do produto

Certificados	CE, ROHS
Dimensões (mm) Lxlxh	122 X 42 X 30
Dimerizável	Sim
Frequência (Hz)	50 - 60
Garantia	Segundo a garantia legal: 3 anos
Intensidade máxima (A)	5
Faixa de temperatura	-20°C ~ +45°C
Sistema de controle	DALI, 0-10V
Tensão Nominal (V)	200 - 250V CA

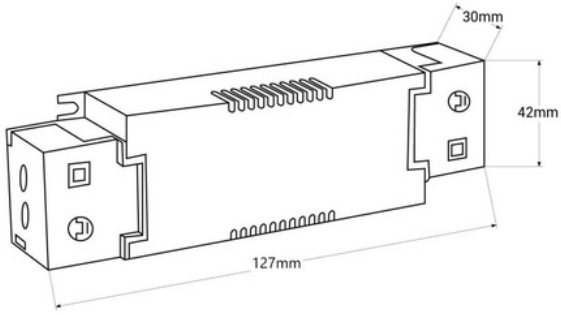

Variantes do produto

Referência	***Atributos***	
PE-DALI-10V		