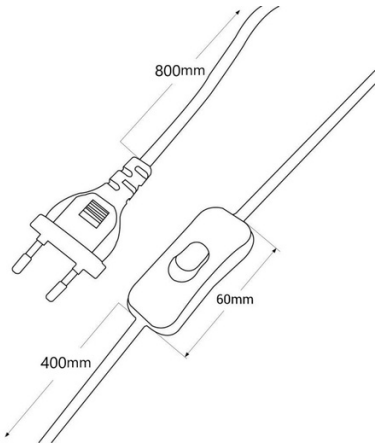

Lampe à poser boule de cristal "RIPPER" - E27 - Ø 15cm

Ref. LD1011-D

"RIPPER" Suspension, raffinée et moderne, avec un abat-jour sphérique mesurant 15 cm de diamètre en verre opalin. Avec des lignes simples et un caractère minimaliste, il offre une grande polyvalence dans la décoration, s'adaptant aussi bien aux intérieurs classiques ou rétro qu'aux styles contemporains. Il peut être utilisé comme lampe de bureau, pour une table d'appoint dans le salon, ou dans les entrées. ** Accepte ampoule E27 G45 - NON incluse**

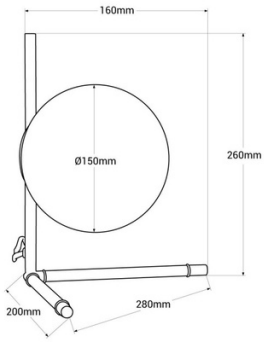

Caractéristiques du produit

Couleur du boîtier	Dorado ()
Connexion	Prise
Certificats	CE, ROHS
Dimensions (mm) Lxlxh	280 x 260
Style	Conception, Minimaliste
Garantie	10 ans
IP	IP20
Matériau	Aluminium
Matériau diffuseur	Cristal
Puissance maximale (W)	40
Tension Nominale (V)	220 - 240 V CA
Usage extérieur	Non
Utilisation recommandée	Chambres, Salon

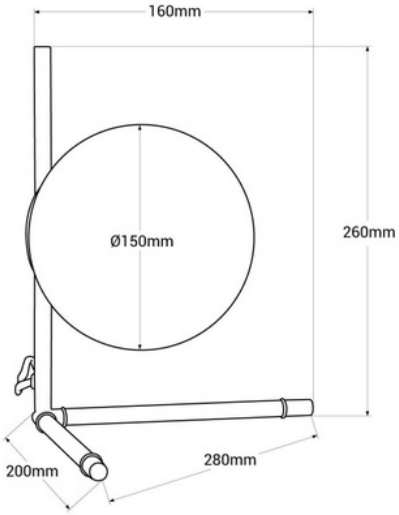

Variantes du produit

Référence	***Attributs***	
LD1011-D	Couleur du boîtier: Dorado ()	