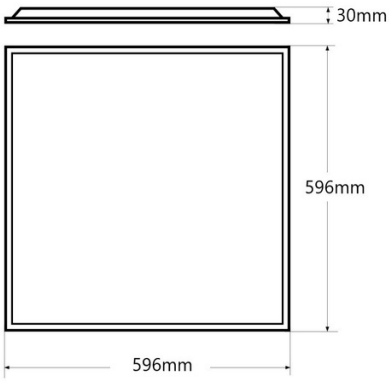

Pannello LED Backlight CCT da incasso - 60x60cm - 30W - 125lm/W - IP65

Ref. B5235-IP65-CCT

Il pannello a retroilluminazione LED presenta la tecnologia di retroilluminazione o retroilluminato, che offre un'illuminazione uniforme e ad alta efficienza con un minimo di abbagliamento. Ha una potenza di 30W, un'alta efficienza di 125lm/W, e un alto indice di resa cromatica, CRI>80. Grazie al suo grado di protezione IP65, è adatto per l'uso in ambienti umidi. Incorpora un selettore di temperatura CCT, che consente di regolare la temperatura del colore tra bianco caldo (3000K), bianco neutro (4000K) e bianco freddo (6000K). ** Garanzia di 5 Anni **

Dati del prodotto

Angolo di apertura (°)	120
Certificati	CE, ROHS
Classe di efficienza energetica	E
CRI	80-85
Dimensioni Pannello LED	60x60
Autista	Esterno
Efficienza (Lm/w)	125
Frequenza (Hz)	50 - 60
Garanzia	5 anni
IP	IP65
Kelvin (K)	3000, 4000, 6000
Lumeni (Lm)	3750
Montaggio	Incastonabile, Sospensione
Orientabile	No
Potenza (W)	30
Sensore	No
Tecnologia LED	ILLUMINATO DAL RETRO - RETROILLUMINAZIONE
Tensione Nominale (V)	220 - 240 V CA
Tonalità	CCT
Uso Raccomandato	Hotel, Commercio, Parcheggio, Terrazze, Balconi, Bagni
Vita utile (h)	25.000

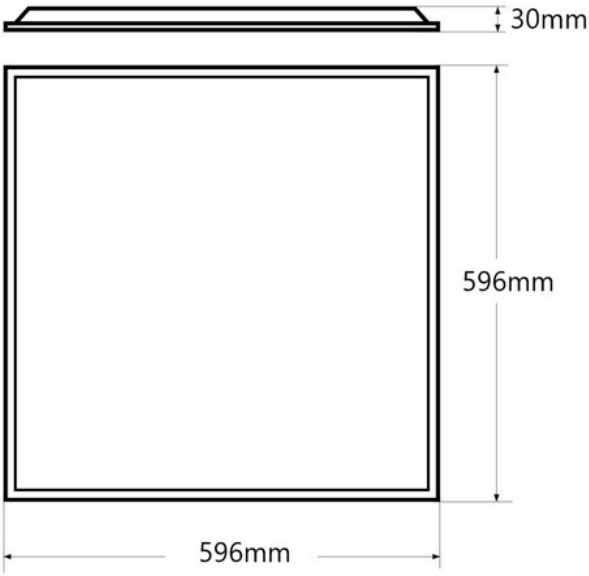

Varianti di prodotto

Riferimento	*Attributi*	
B5235-IP65-CCT		