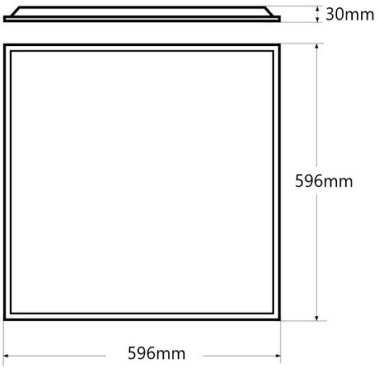

Panneau LED encastrable 60x60 rétro-éclairé CCT - 30W - 125lm/W - IP65

Ref. B5235-IP65-CCT

Le panneau à rétroéclairage LED dispose de technologie de rétroéclairage ou rétroéclairé, qui offre un éclairage uniforme et à haute efficacité avec un minimum d'éblouissement. Il a une puissance de 30W, une rendement élevé de 125lm/W, et un indice de rendu des couleurs élevé, IRC>80. En raison de sa classe de protection IP65, il est adapté à une utilisation dans des environnements humides. Il intègre un sélecteur de température CCT, permettant d'ajuster la température de couleur entre le blanc chaud (3000K), le blanc neutre (4000K) et le blanc froid (6000K).
** Garantie de 5 ans **

Caractéristiques du produit

Angle d'ouverture (°)	120
Certificats	CE, ROHS
Classe d'efficacité énergétique	E
CRI	80-85
Dimensions du panneau LED	60x60
Conducteur	Externe
Efficacité (Lm/w)	125
Fréquence (Hz)	50 - 60
Garantie	5 ans
IP	IP65
Kelvin (K)	3000, 4000, 6000
Lumens (Lm)	3750
Montage	Encastrable, Suspension
Orientable	Non
Puissance (W)	30
Capteur	Non
Technologie LED	RÉTROÉCLAIRÉ - RÉTROÉCLAIRAGE
Tension Nominale (V)	220 - 240 V CA
Tonalité	CCT
Utilisation recommandée	Hôtels, Commerce, Parking, Terrasses, Balcons, Salles de bains
Durée de vie (h)	25000

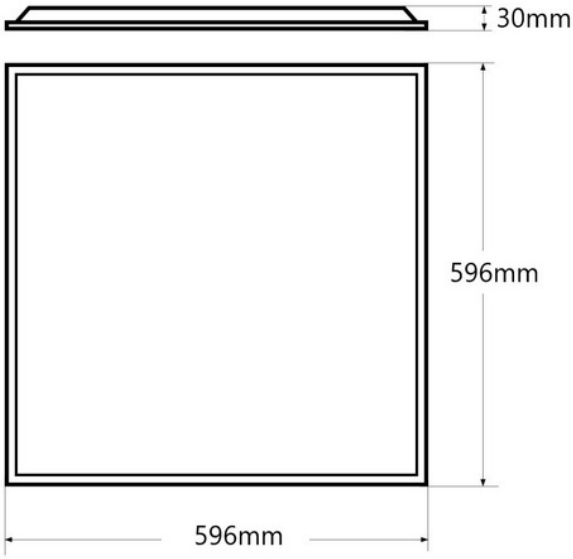

Variantes du produit

Référence	*Attributs*	
B5235-IP65-CCT		