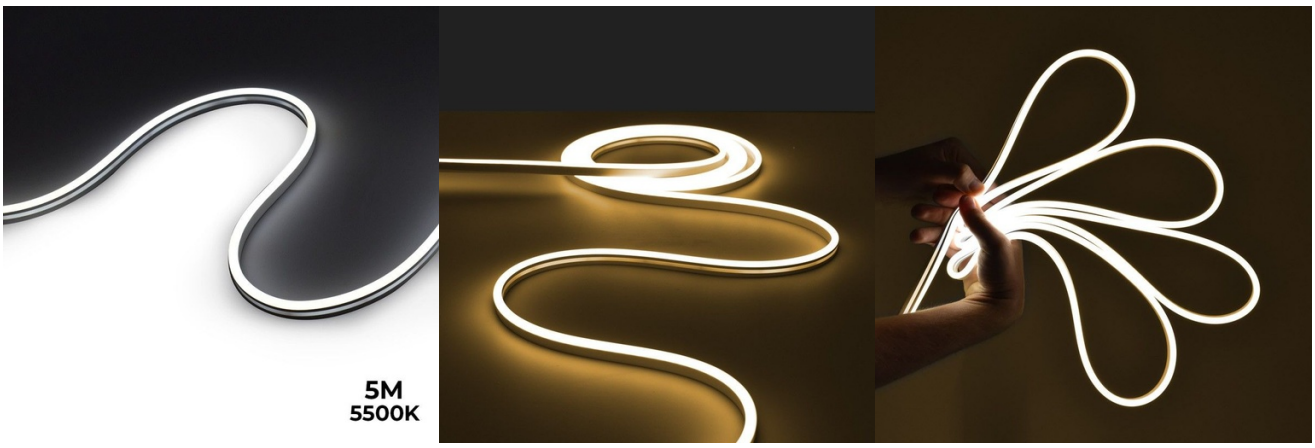

Flexibler LED Neon Schlauch 24 V DC - 6x13 mm - 5 m - Komplettset - 11 W/m - IP67 - seitliche Biegerichtung

Unser flexibles LED-Neon ist die beste Option, um beeindruckende dekorative Beleuchtung zu erzielen. Es passt sich verschiedenen Oberflächen an und bietet enorme Vielseitigkeit, um jedes Design zum Leben zu erwecken. Dank seiner hohen Dichte an LED-Chips (120 Chips/m) sorgt es für eine leistungsstarke, stabile und homogene Beleuchtung. Es verfügt zudem über einen CRI > 90, der es ermöglicht, Farben mit hoher Präzision darzustellen, ähnlich wie bei natürlichem Licht. Dieses Produkt eignet sich für den Außeneinsatz, da es mit einem UV-beständigen Silikonschlauch hergestellt ist und eine Schutzart IP67 aufweist, die seine Langlebigkeit und Widerstandsfähigkeit gewährleistet. Es strahlt Licht von einer seiner Seitenflächen aus und ermöglicht eine seitliche Krümmung. Verfügbar in 2 Farbtönen: warmweiß (2700K) und kaltweiß (5500K). **Das komplette Set enthält 15 Heftklammern + 6 Dübel (4 Anfangs- und 2 Enddübel)**

Produktdaten

Lichttemperatur	2700°K, 5500°K, Grün
Zertifikate	CE, ROHS
CRI	90-95
Abmessungen (mm) Lxlxh	5000x6x13
Abstand des Schnitts (mm)	50
Garantie	Nach gesetzlicher Garantie: 3 Jahre
IP	IP67
Kelvin (K)	2700, 5500
Lm/m	323, 393
Material	Silicon
N° Chips/Meter	120
Leistung/m (W/m)	11
Nennspannung (V)	24V Gleichstrom
Tonalität	Warmweiß, Neutralweiß
Außengebrauch	Ja

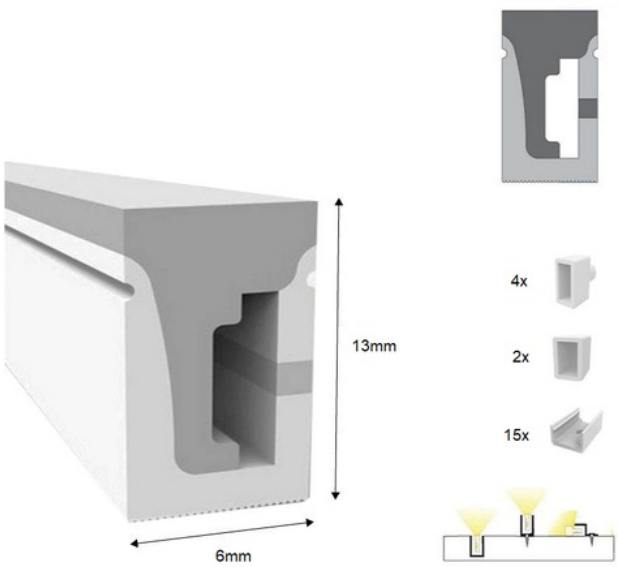

Produktvarianten

Artikelnummer	Eigenschaften	
N613-5M-270	Lichttemperatur : 2700°K	5M 5500K
N613-5M-BF	Lichttemperatur : 5500°K	5M 5500K
N613-5M-VE	Lichttemperatur : Grün	5M 5500K