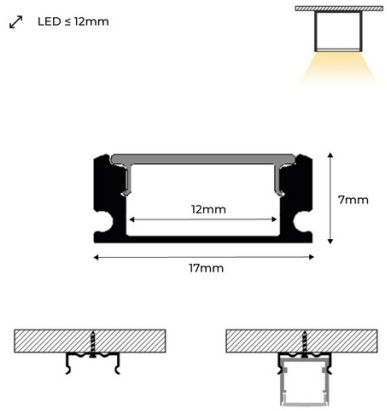

Tapa para perfil PXG-204 - Color negro

Tapa embellecedora de plástico, de color gris, disponible con y sin agujero, para perfil de aluminio de superficie (referencia: PXG-204). **El precio incluye una tapa**

Datos del producto

Color de carcasa	Blanco, Negro, Gris
Tapas	CON AGUJERO, SIN AGUJERO
Certificados	CE, ROHS
Material	Plástico

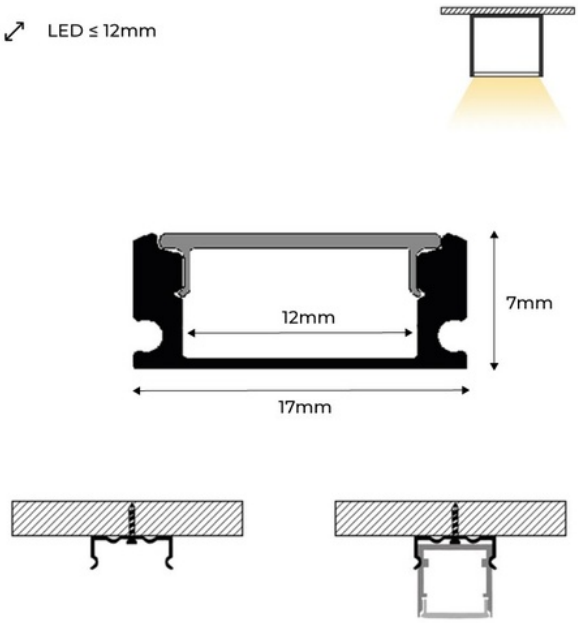

Variantes de producto

Referencia	*Atributos*	
PXG-204-CA	Color de carcasa: Gris, Tapas: CON AGUJERO	
PXG-204-CA-B	Color de carcasa: Blanco, Tapas: CON AGUJERO	
PXG-204-CA-N	Color de carcasa: Negro, Tapas: CON AGUJERO	
PXG-204-SA	Color de carcasa: Gris, Tapas: SIN AGUJERO	
PXG-204-SA-B	Color de carcasa: Blanco, Tapas: SIN AGUJERO	
PXG-204-SA-N	Color de carcasa: Negro, Tapas: SIN AGUJERO	