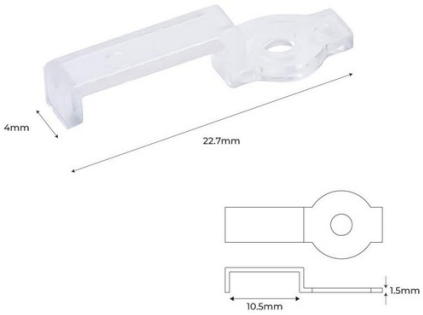

Clip de fixação para fitas de LED de 10mm - IP67

Ref. 10MCWT1-C

Clipe de policarbonato transparente para fixação de fitas de LED à prova d'água de até 10,5 mm. Design retangular para fixação ideal e material transparente que não interfere na iluminação da fita de LED. **O preço é por unidade** *Não inclui parafuso*

Dados do produto

Certificados	CE, ROHS
Garantia	Segundo a garantia legal: 3 anos
IP	IP67
Material	Policarbonato
Uso Exterior	Sim

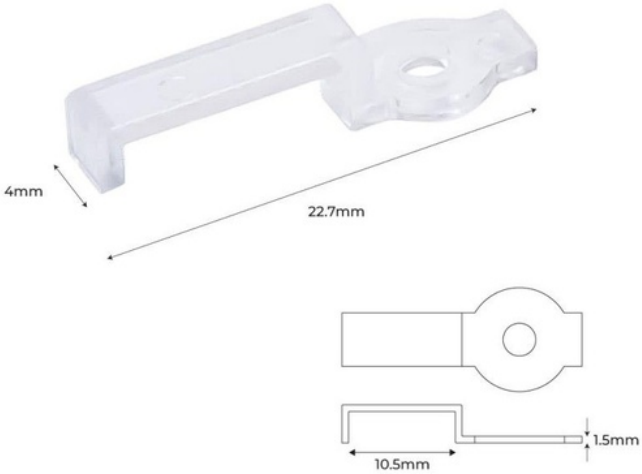

Variantes do produto

Referência	*Atributos*	
10MCWT1-C		