Faretto lineare LED orientabile a binario magnetico 48V - 6W - UGR16

Spotlight lineare per binario magnetico con potenza di 6W, caratterizzato da un design moderno e grande versatilità. Si installa facilmente premendo la base sulla rotaia, senza la necessità di attrezzi. Il basso indice di abbagliamento (UGR16) garantisce un alto comfort visivo per gli utenti. Inoltre, il suo alto indice di resa cromatica (CRI>90) consente di visualizzare i colori con alta fedeltà. Con un angolo di rotazione di 180°, consente di indirizzare la luce al punto desiderato. Disponibile in nero e in due tonalità: bianco caldo e bianco neutro.

Dati del prodotto

Colore della scocca	Bianco, Nero
T° di luce	2700°K, 4000°K
Certificati	CE, ROHS
CRI	90-95
Dimensioni (mm) Lxlxh	112x58x23
Garanzia	Secondo la garanzia legale: 3 anni
IP	IP20
Kelvin (K)	4000, 2800
Lumeni (Lm)	530, 1350
Materiale	Alluminio
Orientabile	Sì
Potenza (W)	6
Tensione Nominale (V)	48V
Tipo di Binario	Magnetico
Tonalità	Bianco caldo, Bianco neutro
UGR	UGR16
Vita utile (h)	25.000
Regolabile in luminosità	No
Sensore	No
Uso Esterno	No
Uso Raccomandato	Hotel, Cucine, Commercio, Musei - Gallerie

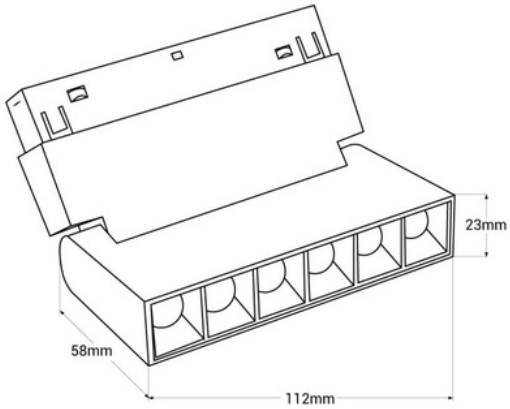

Varianti di prodotto

Riferimento	*Attributi*	
PML-6WU18-B-BC	Colore della scocca: Bianco, T° di luce : 2700°K	
PML-6WU18-B-BN	Colore della scocca: Bianco, T° di luce : 4000°K	
PML-6WU18-N-BC	Colore della scocca: Nero, T° di luce : 2700°K	
PML-6WU18-N-BN	Colore della scocca: Nero, T° di luce : 4000°K	