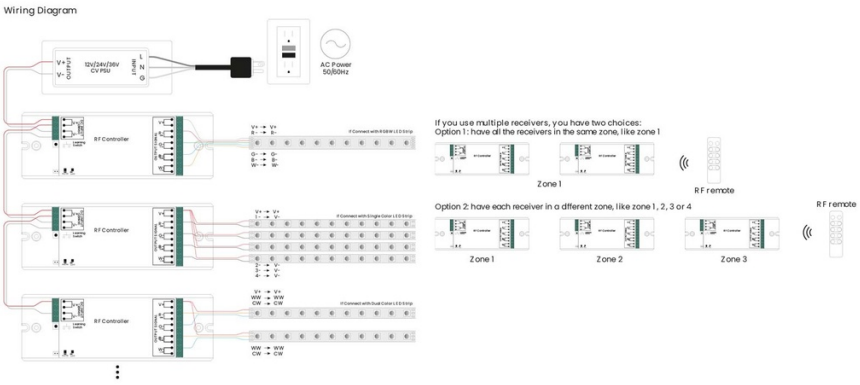

Contrôleur RGB/RGBW Dimmer PMW - 12-36VDC (4 canaux, 8A/canal) - Récepteur RF SUNRICHER - Perfect RF

Ref. SR-1009EA

Contrôleur RGB/RGBW dimmable pour bandes LED, conçu avec des matériaux durables et une excellente isolation qui le rendent sûr, fiable et durable. Il a 4 canaux avec un maximum de 8A chacun et prend en charge une plage de tension de 12-36V DC. Il intègre la technologie de contrôle PWM et est compatible avec une grande variété de télécommandes, permettant le contrôle de bandes LED ou d'appareils LED monocouleur, RGB et RGBW.

Caractéristiques du produit

Certificats	CE, ROHS
Classe d'efficacité énergétique	A+ (2021)
Contrôle de la couleur	RGBW
Dimensions (mm) Lxlxh	170x59x29mm
Fréquence d'utilisation	Intensif
Garantie	5 ans
Intensité maximale (A)	8A / canal
IP	IP20
Matériau	Plastique
Nombre de canaux	4
Puissance (W)	384-1152
Plage de température	-20°C⍰+50°C
Capteur	Oui
Tension Nominale (V)	12-36V CC
Durée de vie (h)	35000

Variantes du produit

Référence	***Attributs***	
SR-1009EA		