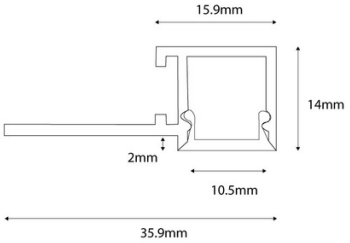

Tapas para perfil de aluminio ref.BPERFALP068-SR1

Ref. BTPEC068-SR1-SA

Dati del prodotto

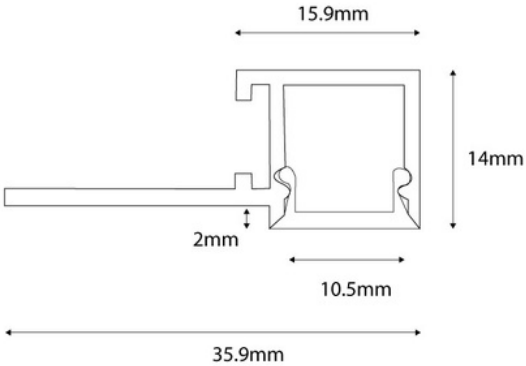

Varianti di prodotto

Riferimento	***Attributi***	
BTPEC068-SR1-SA		