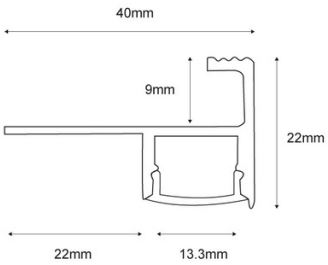

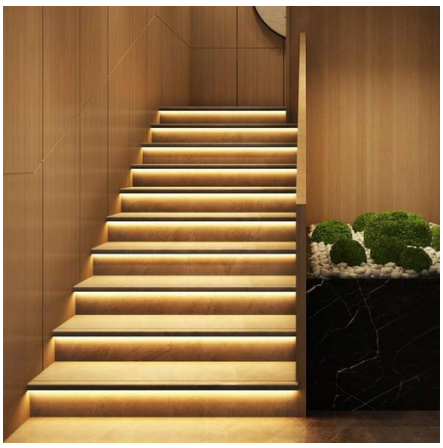

Perfil de fita LED de integração para escada - Fita LED ≤ 12 mm - 2 metros

Ref. BPERFALP184-9

O perfil de integração em alumínio é um acessório muito útil para nossas fitas de LED se pretendemos iluminar e destacar os degraus da nossa casa. Este perfil é ideal para iluminar degraus à noite, embelezar o material, melhorar a visibilidade e criar linhas de luz minimalistas no espaço. Eles são perfeitos para museus e galerias de arte, residências, etc. A superfície possui elevações para melhor aderência ao pisar. - - Tampas e LED não incluídos - -

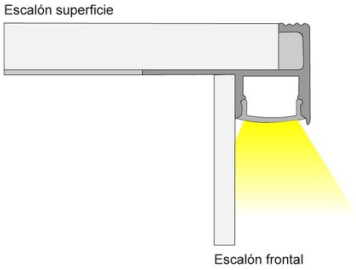

Dados do produto

Certificados	CE, ROHS
Garantia	Segundo a garantia legal: 3 anos
IP	IP20
Material	Alumínio
Montagem	Integração

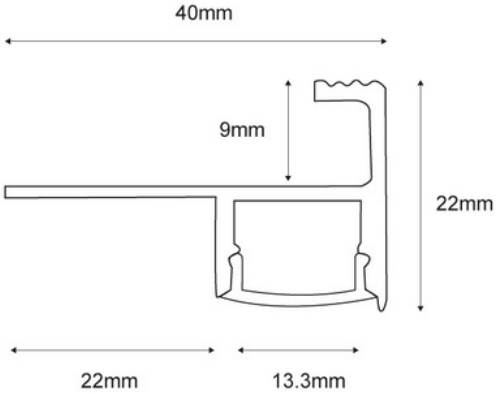

Variantes do produto

Referência	***Atributos***	
BPERFALP184-9		