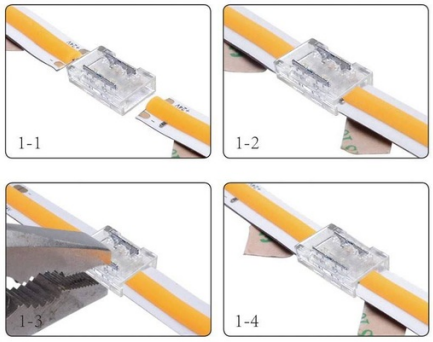

Conector para tira a tira COB CLIP INVISIBLE 2 pin 10mm IP20

Ref. G-B2P-10

Conector tira COB a tira COB, que permite la unión de dos tiras LED de gran densidad entre ellas. Fabricado con una estructura invisible evitando las zonas oscuras. Adecuado para una luz lineal de las tiras COB. 2 Pin. Para tiras LED IP20 de 10mm de ancho. Conecta tiras sin necesidad de soldadura de estaño. Grado de protección IP20, uso exclusivo de interior. Dimensiones de 12x16x3mm y una intensidad de 5A. Voltaje admitido 0-36V.

Datos del producto

Ancho de la pista (mm)	10
Certificados	CE, ROHS
Dimensiones (mm) Lxlxh	12x16x3
Garantía	Según garantía legal: 3 años
IP	IP20
Material	ABS
Rango temperatura	-20°C ~ +40°C
Tensión Nominal (V)	0-36V-DC
Uso Exterior	No

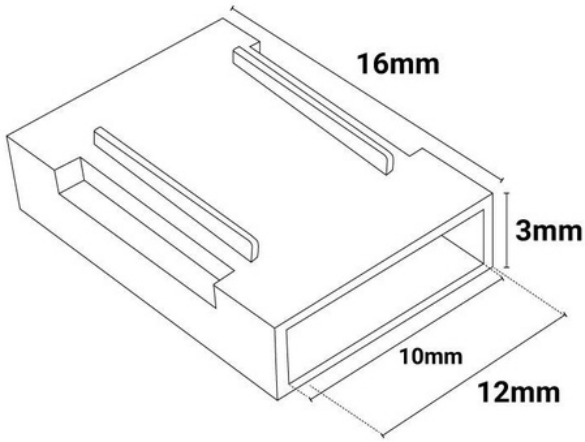

Variantes de producto

Referencia	*Atributos*
G-B2P-10	**10mm**