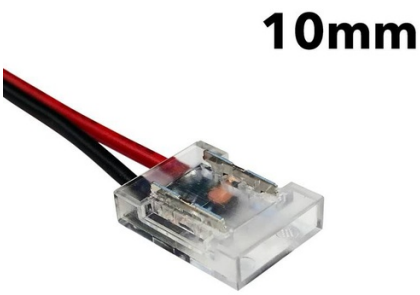

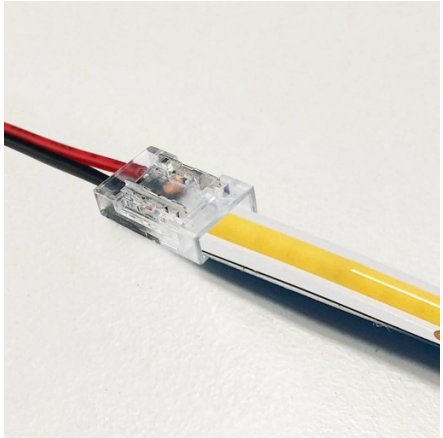

Connettore per l'avvio di strisce LED monocolore da 10 mm

Ref. G-A2P-10

Connettore di avvio per strisce LED monocromatiche da 10 mm. Collega le strisce LED monocromatiche direttamente all'alimentatore o al controller corrispondente. Con il connettore, puoi utilizzare le sezioni tagliate delle strisce LED monocromatiche senza la necessità di saldare, consentendo un'installazione personalizzata. È adatto sia per strisce LED COB che SMD che sono larghe 10 mm. Classe di protezione IP20, solo per uso interno. Connettore per striscia di alimentazione. Ampia gamma di tensione da 0/36V-DC. Corrente massima 5A. Con filo centrale Nero-Rosso e una lunghezza di 150mm. 2 Pin. 10mm.

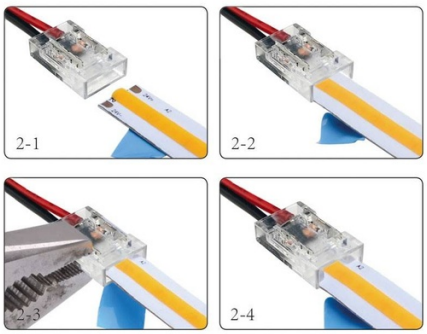

Dati del prodotto

Larghezza della pista (mm)	10
Certificati	CE, ROHS
Dimensioni (mm) Lxlxh	15,6x9,6x3,3
Frequenza d'uso	Intensivo
Garanzia	Secondo la garanzia legale: 3 anni
Massima intensità (A)	5
IP	IP20
Materiale	Policarbonato
Intervallo di temperatura	-20°C ~ +40°C
Sistema di controllo	Monocromatico
Tensione Nominale (V)	0-36V-CC
Uso Esterno	No

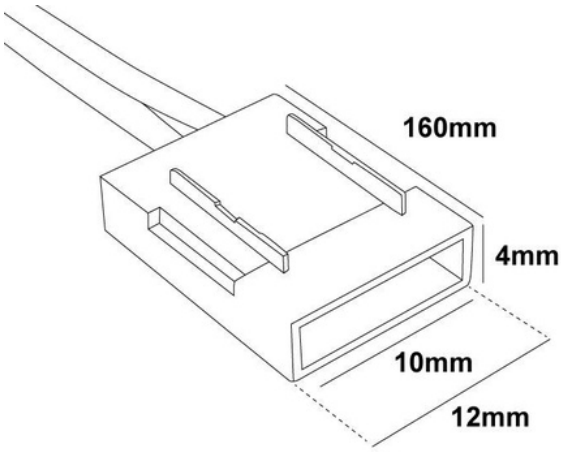

Varianti di prodotto
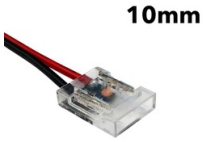
Riferimento	*Attributi*	
G-A2P-10