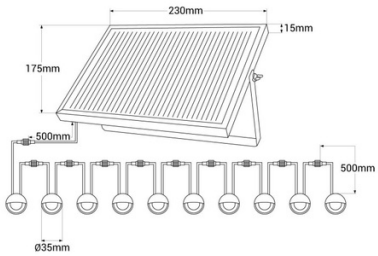

Confezione da 10 faretti solari a LED da incasso con pannello solare

Ref. BA50019-BC

Confezione da 10 faretti incassati IP67 Ø35x35mm, 10x0.4W (SMD2835). Pannello solare incluso da 5V-DC. Sono principalmente usati per illuminare scale, percorsi, ingressi, patii e bagni, sia per uso esterno che interno. Opera direttamente con il pannello solare, ottimi risparmi energetici e protezione ambientale. Grazie al suo design semicircolare, l'illuminazione è diretta verso il basso. Il faro è realizzato in acciaio inossidabile e ha un diffusore in policarbonato opale. Emana luce a una temperatura calda di 3000 Kelvin. 5V-DC - 10x0,4W Ø35x35mm ✂Ø24 IP67

Dati del prodotto

Angolo di apertura (°)	90°
Certificati	CE, ROHS
Classe di efficienza energetica	A+ (2021)
Dimensioni (mm) Lxlxh	Ø35x35x24
Dimensioni di taglio (mm)	Ø24
Regolabile in luminosità	Sì
Frequenza (Hz)	50 - 60
Frequenza d'uso	normale
Garanzia	Secondo la garanzia legale: 3 anni
IP	IP67
Kelvin (K)	3000
Materiale	Acciaio inossidabile
Materiale diffusore	Policarbonato
Montaggio	Incastonabile
Potenza (W)	4
Intervallo di temperatura	-20°C ~ +40°C
Tensione Nominale (V)	12V CC
Tipo di LED	SMD 2835
Tonalità	Bianco caldo
Uso Esterno	Sì
Uso Raccomandato	Giardino
Vita utile (h)	cinquecentomila

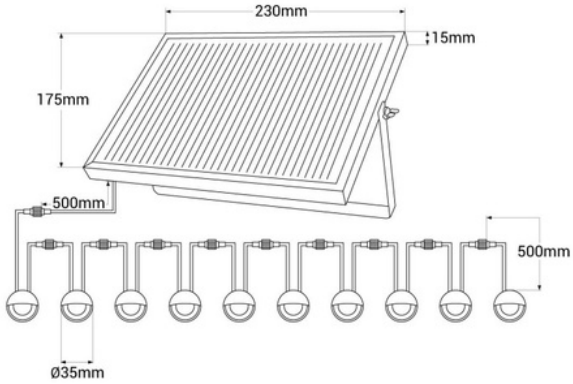

Varianti di prodotto

Riferimento	*Attributi*	
BA50019-BC		