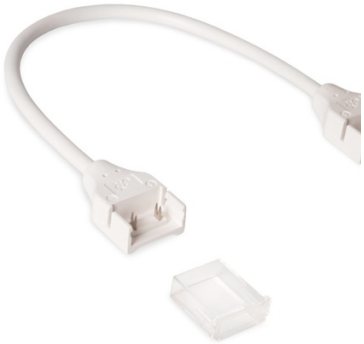

Conector impermeável com cabo para fita COB LED - 2 pinos - fita de 12 mm - IP67

Ref. B1536-CTT

Conector de fita LED para fita LED com cabo à prova d'água. Permite a conexão rápida e fácil de fitas LED COB 220V sem a necessidade de ferramentas. Para tiras de 12 mm de largura, considerando seu revestimento de silicone. Devido à sua classificação de proteção IP67, ele previne a entrada de água e poeira. Ideal para uso ao ar livre. Possui dois conectores conectados por um cabo flexível de 225 mm de comprimento. Inclui 2 pinos.

Dados do produto

Certificados	CE, ROHS
Dimensões (mm) Lxlxh	225 x 17
Garantia	Segundo a garantia legal: 3 anos
IP	IP67
Material	Policarbonato
Uso Exterior	Sim

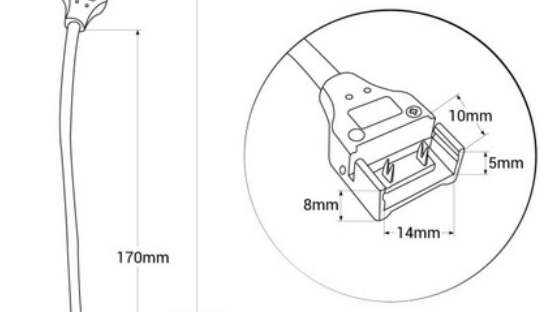

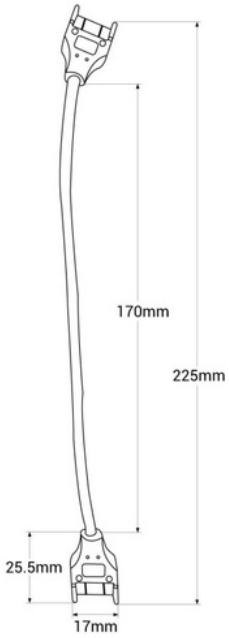

Variantes do produto

Referência	*Atributos*	
B1536-CTT		