Connettore dritto a tenuta stagna - striscia LED COB 220V - 2 pin - Striscia 12mm - IP67

Ref. B1536-TT

Connettore impermeabile per strisce LED COB da 220V. Consente un collegamento rapido e facile delle sezioni di striscia LED COB senza la necessità di attrezzi. Per strisce di 12 mm di larghezza totale, considerando il loro rivestimento in silicone. Grazie alla sua classe di protezione IP67, previene l'ingresso di acqua e polvere. Ideale per l'uso all'aperto. Ha una lunghezza totale di 54 mm e incorpora 2 perni.

Dati del prodotto

Certificati	CE, ROHS
Dimensioni (mm) Lxlxh	18 x 14 x 5
Garanzia	Secondo la garanzia legale: 3 anni
IP	IP67
Materiale	Policarbonato, Acrílico
Uso Esterno	Sì

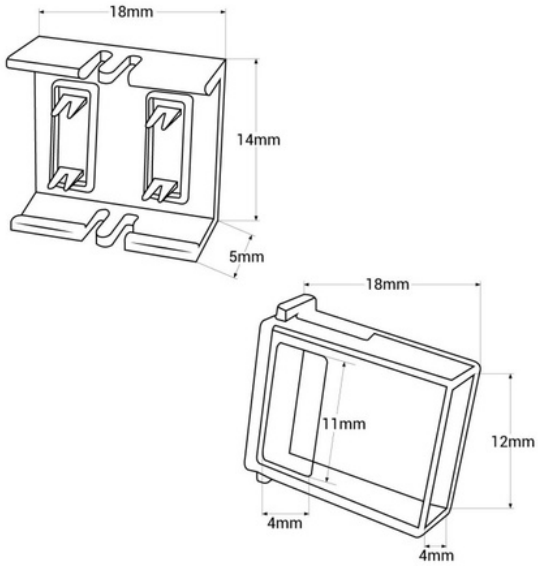

Varianti di prodotto

Riferimento	*Attributi*	
B1536-TT		