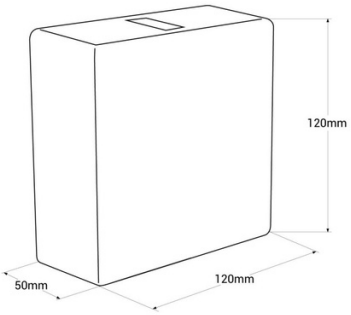

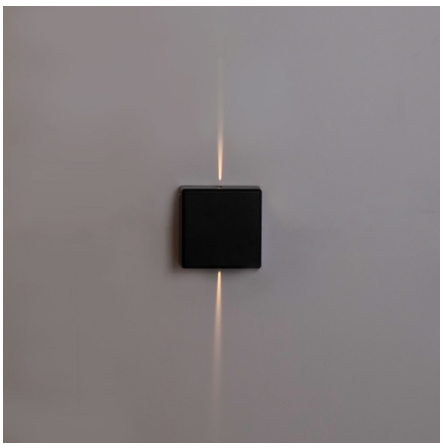

Applique murale d'extérieur LED carrée "Karen 2" - 3W - IP54 - Éclairage double faisceaux lumineux

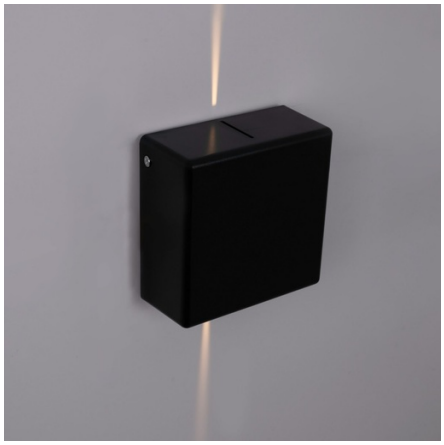

Ref. LN1583-N

Applique murale extérieure bidirectionnelle avec un design moderne et élégant, fabriquée en polycarbonate noir avec des finitions de haute qualité. Il émet de la lumière de ses faces supérieure et inférieure à un angle étroit, offrant principalement un éclairage décoratif dans une teinte blanc chaud (3000K). Il a une puissance de 3W et un CRI>90, ce qui lui permet de reproduire les couleurs avec une grande fidélité.

Caractéristiques du produit

Couleur du boîtier	Noir
Certificats	CE, ROHS
CRI	90-95
Dimensions (mm) Lxlxh	120 x 120 x 50
Dimmer	Non
Garantie	Selon la garantie légale : 3 ans
IP	IP54
Kelvin (K)	3000
Lumens (Lm)	240
Matériau	Polycarbonate
Matériau diffuseur	Polycarbonate
Montage	Surface
Orientable	Non
Puissance (W)	3
Capteur	Non
Tension Nominale (V)	220 - 240 V CA
Type de LED	SMD 2835
Tonalité	Blanc chaud
Utilisation recommandée	Jardin, Parking, Façades, Terrasses, Balcons, Porches
Durée de vie (h)	25000

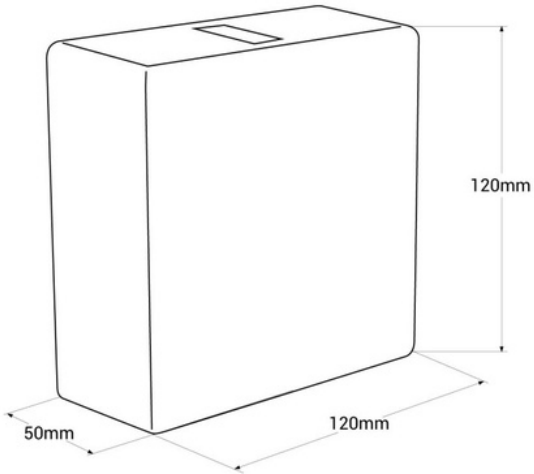

Variantes du produit

Référence	***Attributs***	
LN1583-N	Couleur du boîtier: Noir	