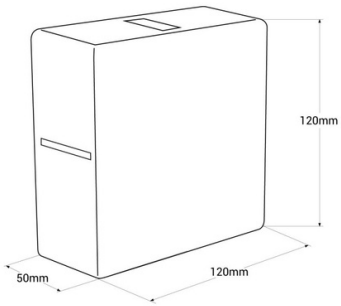

Applique murale d'extérieur LED carrée "Karen 4" - 6W - IP54 - Éclairage Éclairage sur 4 faisceaux lumineux

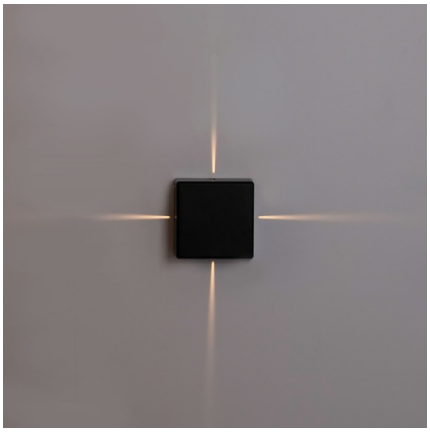

Ref. LN1582-N

Applique murale extérieure carrée au design moderne et élégant, fabriquée en polycarbonate noir avec des finitions de haute qualité. Il émet de la lumière de ses quatre côtés à un angle étroit, offrant principalement une illumination décorative en ton blanc chaud (3000K). Il a une puissance de 6W et un CRI>90, ce qui lui permet de reproduire les couleurs avec une grande fidélité.

Caractéristiques du produit

Couleur du boîtier	Noir
Certificats	CE, ROHS
Classe d'efficacité énergétique	F
Connexion	Point de lumière
CRI	90-95
Dimensions (mm) Lxlxh	120 x 120 x 50
Dimmer	Non
Garantie	Selon la garantie légale : 3 ans
IP	IP20
Kelvin (K)	3000
Lumens (Lm)	480
Matériau	Polycarbonate
Matériau diffuseur	Polycarbonate
Montage	Surface
Orientable	Non
Puissance (W)	6
Tension Nominale (V)	220 - 240 V CA
Type de LED	SMD 2835
Utilisation recommandée	Jardin, Parking, Façades, Terrasses, Balcons, Porches, Escaliers
Durée de vie (h)	25000

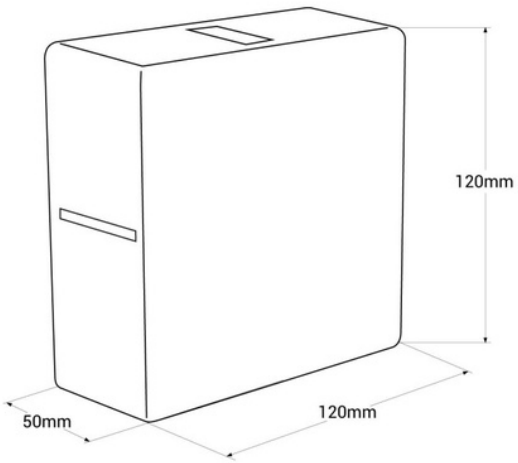

Variantes du produit

Référence	***Attributs***	
LN1582-N	Couleur du boîtier: Noir	