40W

# LED 1-Phase-Schienenstrahler 40W - Mode und Einzelhandel

40W einphasiger LED-Projektor für Bek Stores und Einzelhandel, ausgestattet mit einem speziellen LED-Chip, der die Farben und Texturen der Kleidung hervorhebt und die Kaufentscheidungen der Kunden fördert. Kompaktes Design und vollständig verstellbar. Verfügbar in zwei Farbtönen, warmweiß (3000K) und neutralweiß (4000K), und in zwei Gehäusefarben: weiß und schwarz. ** 5-Jahres-Garantie **

## *Produktdaten*

| | |
|---|---|
| Gehäusefarbe | Weiß (benutzen), Schwarz (benutzen) |
| Lichttemperatur | 3000°K (verwenden), 4000°K (verwenden) |
| Breite | Ø100mm |
| Öffnungswinkel (°) | 38 |
| Zertifikate | CE, ROHS |
| Energieeffizienzklasse | F |
| CRI | 90-95 |
| Dimmbar | Nein |
| Fahrer | Intern |
| Garantie | 5 Jahre |
| IP | IP20 |
| Lang | 100mm |
| Material | Aluminium |
| Materialdiffusor | Polycarbonat |
| Orientierbar | Ja |
| Leistung (W) | 40 |
| Nennspannung (V) | 220 - 240 V AC |
| Art der Schiene | Einphasig |
| LED-Typ | COB |
| Empfohlene Verwendung | Handel, Mode und Einzelhandel |

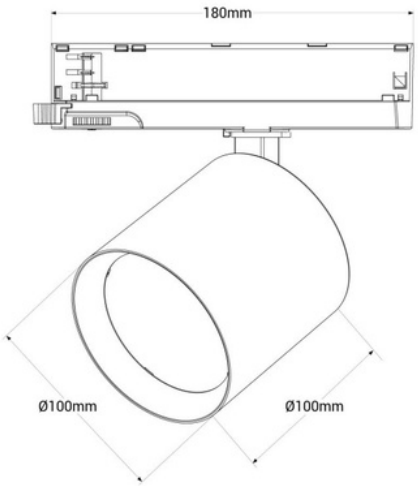

## Produktvarianten

| Artikelnummer | Eigenschaften | |
|---|---|---|
| BPM-40W-B-RET-3K | Gehäusefarbe: Weiß (benutzen), Lichttemperatur : 3000°K (verwenden) | |
| BPM-40W-B-RET-4K | Gehäusefarbe: Weiß (benutzen), Lichttemperatur : 4000°K (verwenden) | |
| BPM-40W-N-RET-3K | Gehäusefarbe: Schwarz (benutzen), Lichttemperatur : 3000°K (verwenden) | |
| BPM-40W-N-RET-4K | Gehäusefarbe: Schwarz (benutzen), Lichttemperatur : 4000°K (verwenden) | |