Spot LED 40W pour rail monophasé - Poissons et fruits de mer

Projecteur LED Monophasé de 40W pour marchés aux poissons et étals de fruits de mer. Équipé d'une puce LED spéciale conçue spécifiquement pour améliorer la couleur des poissons et des fruits de mer, garantissant un éclairage attrayant qui incite à l'achat. Design compact et entièrement réglable. Disponible en couleurs blanche et noire. ** Garantie de 5 Ans **

Caractéristiques du produit

Couleur du boîtier	Blanc, Noir
Largeur	Ø100mm
Angle d'ouverture (°)	38
Certificats	CE, ROHS
Classe d'efficacité énergétique	F
Dimmer	Non
Conducteur	Intérieur
Garantie	5 ans
IP	IP20
Largo	100mm
Matériau	Aluminium
Matériau diffuseur	Polycarbonate
Orientable	Oui
Puissance (W)	40
Tension Nominale (V)	220 - 240 V CA
Type de rail	Monophasé
Type de LED	COB
Utilisation recommandée	Éclairage des produits frais, Poissonneries

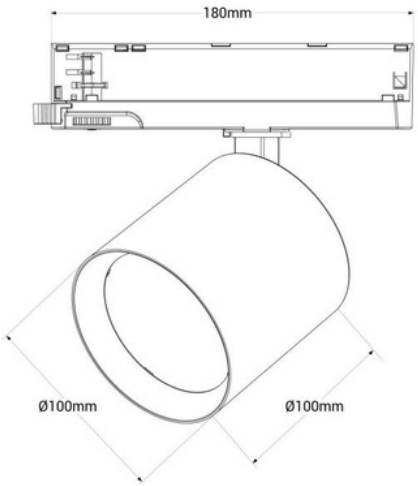

Variantes du produit

Référence	***Attributs***	
BPM-40W-B-PYM	Couleur du boîtier: Blanc	
BPM-40W-N-PYM	Couleur du boîtier: Noir	