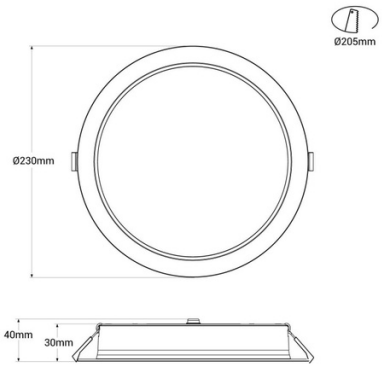

Downlight PRO 24W - CCT - 153lm/W - IP54 - UGR19 - Coupe ø205mm

Ref. B1269-24W-CCT

Downlight PRO LED de haute efficacité et de technologie de pointe. Avec une puissance de 24W, elle offre une efficacité lumineuse allant jusqu'à 153lm/W. Elle intègre un driver Lifud qui garantit un éclairage de qualité, "Sans scintillement". Son indice de faible éblouissement (UGR19) garantit un confort visuel maximal. En raison de sa classification de protection IP54, il est adapté à une utilisation en extérieur. Il dispose d'un système CCT qui vous permet de choisir entre 3 teintes lumineuses : blanc chaud, neutre ou froid. **Accessoires de montage et de connexion inclus**

Caractéristiques du produit

Angle d'ouverture (°)	100
Certificats	CE, ROHS
Classe d'efficacité énergétique	D
CRI	80-85
Conducteur	Lifud
Facteur de puissance (cosφ)	0,9
Forme	Circulaire
Garantie	Selon la garantie légale : 3 ans
IP	IP54
Kelvin (K)	3000, 4000, 6000
Montage	Encastrable
Orientable	Non
Puissance (W)	24
Tension Nominale (V)	220 - 240 V CA
Type de LED	SMD 2835
Tonalité	CCT
UGR	UGR19
Utilisation recommandée	Commerce, Balcons, Salles de bains

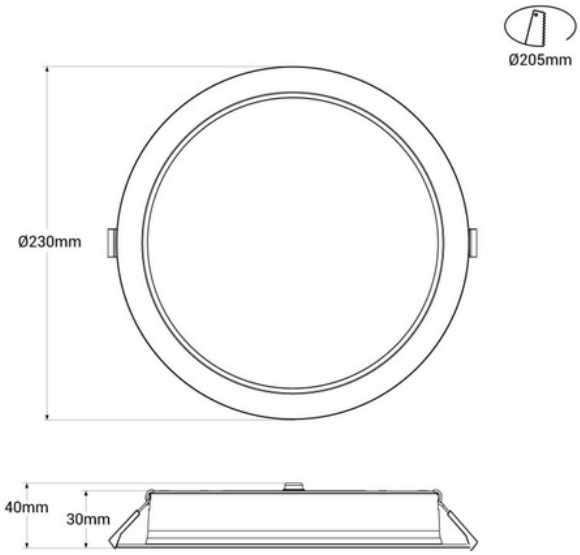

Variantes du produit

Référence	***Attributs***	
B1269-24W-CCT		