Spot LED 40W pour rail monophasé - Boulangeries

Projecteur LED monophasé de 40W pour boulangeries, équipé d'une puce LED spéciale qui met en valeur la couleur dorée des pains et des pâtisseries, garantissant un éclairage chaud et attractif qui incite les clients à acheter. Conception compacte et entièrement réglable. Disponible en noir et blanc. ** Garantie de 5 ans **

Caractéristiques du produit

Couleur du boîtier	Blanc, Noir
Largeur	Ø100mm
Angle d'ouverture (°)	38
Certificats	CE, ROHS
Classe d'efficacité énergétique	F
CRI	90-95
Dimmer	Non
Conducteur	Intérieur
Garantie	5 ans
IP	IP20
Largo	100mm
Matériau	Aluminium
Matériau diffuseur	Polycarbonate
Orientable	Oui
Puissance (W)	40
Tension Nominale (V)	220 - 240 V CA
Type de rail	Monophasé
Type de LED	COB
Utilisation recommandée	Éclairage des produits frais, Boulangeries

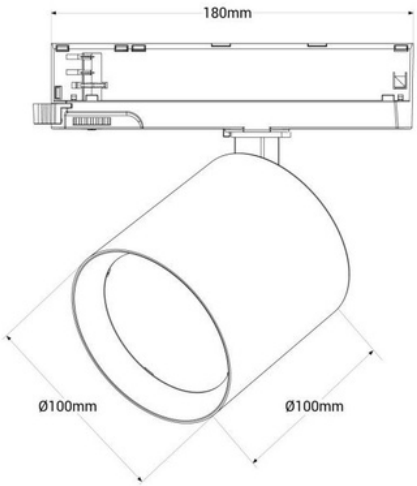

Variantes du produit

Référence	***Attributs***	
BPM-40W-B-PAN	Couleur du boîtier: Blanc	
BPM-40W-N-PAN	Couleur du boîtier: Noir	