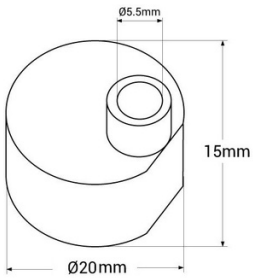

Tapa final silicona para neón LED 360º - Ø20-22mm - N20D - NSD22

Tapa inicial de silicona para neón LED flexible. Brinda protección y proporciona un acabado estético y profesional al inicio de la instalación. Compatible con las referencias N20D-5M y N20D-5M-RGB. **El precio incluye una tapa**

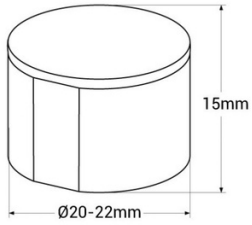

Datos del producto

Tapas	CON AGUJERO, SIN AGUJERO
Certificados	CE, ROHS
Dimensiones (mm) Lxlxh	Ø20 x 15mm, Dimensiones orificio: Ø5,5 mm
Material	Silicona

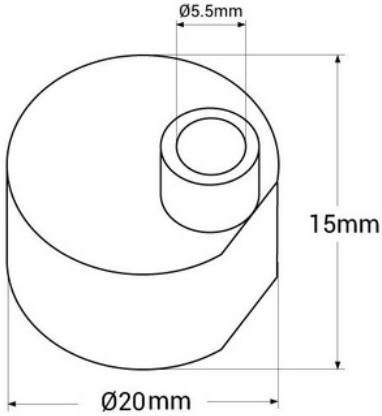

Variantes de producto

Referencia	*Atributos*	
N20D-TF	Tapas: SIN AGUJERO	
N20D-TI	Tapas: CON AGUJERO	