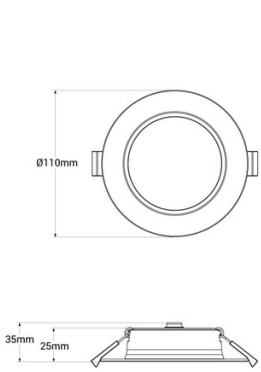

Downlight PRO 7W - CCT - 148 lm/W - IP54 - UGR19 - Einbauöffnung ø75mm

Ref. B1269-7W-CCT

PRO LED Einbauleuchte mit hoher Effizienz und modernster Technologie. Mit 7 W Leistung bietet es eine luminous efficiency von bis zu 148lm/W. Es enthält einen Lifud-Treiber, der eine qualitativ hochwertige Beleuchtung garantiert, "kein Flimmern". Der niedrige Blendeindex (UGR19) garantiert maximalen visuellen Komfort. Aufgrund seiner Schutzart IP54 ist es für den Einsatz im Freien geeignet. Es verfügt über ein CCT-System, das Ihnen ermöglicht, zwischen 3 Lichttönen zu wählen: warmweiß, neutral oder kühl. **Montage- und Verbindungszubehör enthalten**

Produktdaten

Öffnungswinkel (°)	100
Zertifikate	CE, ROHS
Energieeffizienzklasse	D
CRI	80-85
Fahrer	Lifud
Leistungsfaktor (cosφ)	0,5
Garantie	Nach gesetzlicher Garantie: 3 Jahre
IP	IP54
Kelvin (K)	3000, 4000, 6000
Montage	Einbaubar
Orientierbar	Nein
Leistung (W)	7
Nennspannung (V)	220 - 240 V AC
LED-Typ	SMD 2835
Tonalität	CCT
UGR	UGR19
Empfohlene Verwendung	Hotels, Handel, Balkone, Toiletten

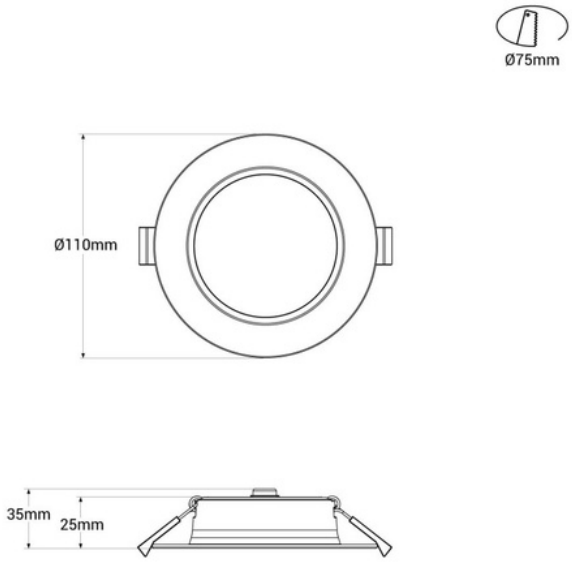

Produktvarianten

Artikelnummer	Eigenschaften	
B1269-7W-CCT		